HAYWARD®

AIRTECH VACUUM

Regenerative Blower 3BA Series

J5 EXPORT IMPORT CO.,LTD.
TEL : 02-277-1345

AirTech Vacuum

หากคุณกำลังมองหาปั๊มลมโบลเวอร์ หรือเครื่องเติมอากาศแรงดันสูง ที่จะไปใช้ร่วมกับระบบของคุณแล้วล่ะก็ เราขอแนะนำ Airtech Vacuum 3BA Series จาก AIRTECH ที่ผ่านการควบคุมการผลิตภายใต้แบรนด์ HAYWARD ด้วย Airtech Vacuum 3BA Series เป็นอุปกรณ์เครื่องเป่าลมหมุนเวียนแบบสุญญากาศ สามารถบีบอัดแบบไดนามิก ที่สามารถทำงานได้ทั้งเป็นปั๊มลมสุญญากาศ และ Compressor ที่ใช้อัดอากาศ มาพร้อมกับมอเตอร์ที่ได้รับการออกแบบมาเป็นชนิด TEFC ที่มีการป้องกัน Explosion-Proof และด้วยลักษณะที่เป็น TEFC จึงสามารถระบายความร้อนได้เป็นอย่างดี ผ่านทางครีบด้านข้างมอเตอร์ อีกทั้งส่วนที่สัมผัสกับน้ำทุกส่วนนั้นมีความทนทานต่อการเกิดสนิม และการผุกร่อนได้ดี ด้วยวัสดุอลูมิเนียมทั้งหมด และเนื่องจากมีความหนาแน่นน้อยจึงมีน้ำหนักเบาอีกด้วย

APPLICATIONS

- สระว่ายน้ำที่มีระบบสปาร่วมด้วย

FEATURES

- มีตลับลูกปืนมอเตอร์แบบ Outboard ช่วยให้การทำงานที่เย็น และไม่ต้องบำรุงรักษาบ่อยครั้ง
- เทคโนโลยีที่ปราศจากน้ำมันเป็นมิตรกับสิ่งแวดล้อม
- สามารถทำงานได้เงียบมาก
- มอเตอร์ทั้งหมดเป็น TEFC มาตรฐานที่มีฉนวน Class F
- มอเตอร์เป็นแบบกันระเบิด [Explosion-Proof]
- โครงสร้างผลิตจากอลูมิเนียมที่มีความทนทาน
- ได้รับการรับรองมาตรฐานจาก CE และ UL

Airtech Vacuum 3BA Series Buying Guide

รุ่น	ความถี่	แรงดันไฟฟ้า (V)	กระแสไฟฟ้าเข้า (A)	ระบบแรงดันไฟฟ้า	ค่าความแตกต่างของแรงดัน Vacuum Inch H20	ค่าความแตกต่างของแรงดัน Compressor Inch H20	เสียง
3BA15007AT26	50 Hz	200-240VD/345-415Y	7.5D/4.3Y	Three Phase	-80	76	64 dB(A)
3BA15007AT16	50 Hz	200-240VD/345-415Y	10.0D/5.8Y	Three Phase	-85	70	70 dB(A)

DIMENSIONS

รุ่น	Description	Dimension (mm.)						
		W1	W2	W3	L1	L2	H1	H2
3BA15007AT26	Regenrative Blower 2.0 HP/3 Phase	332	119	260	297	115	337	48
3BA16007AT16	Regenrative Blower 3.0 HP/3 Phase	379	125	289	335	139	420	53

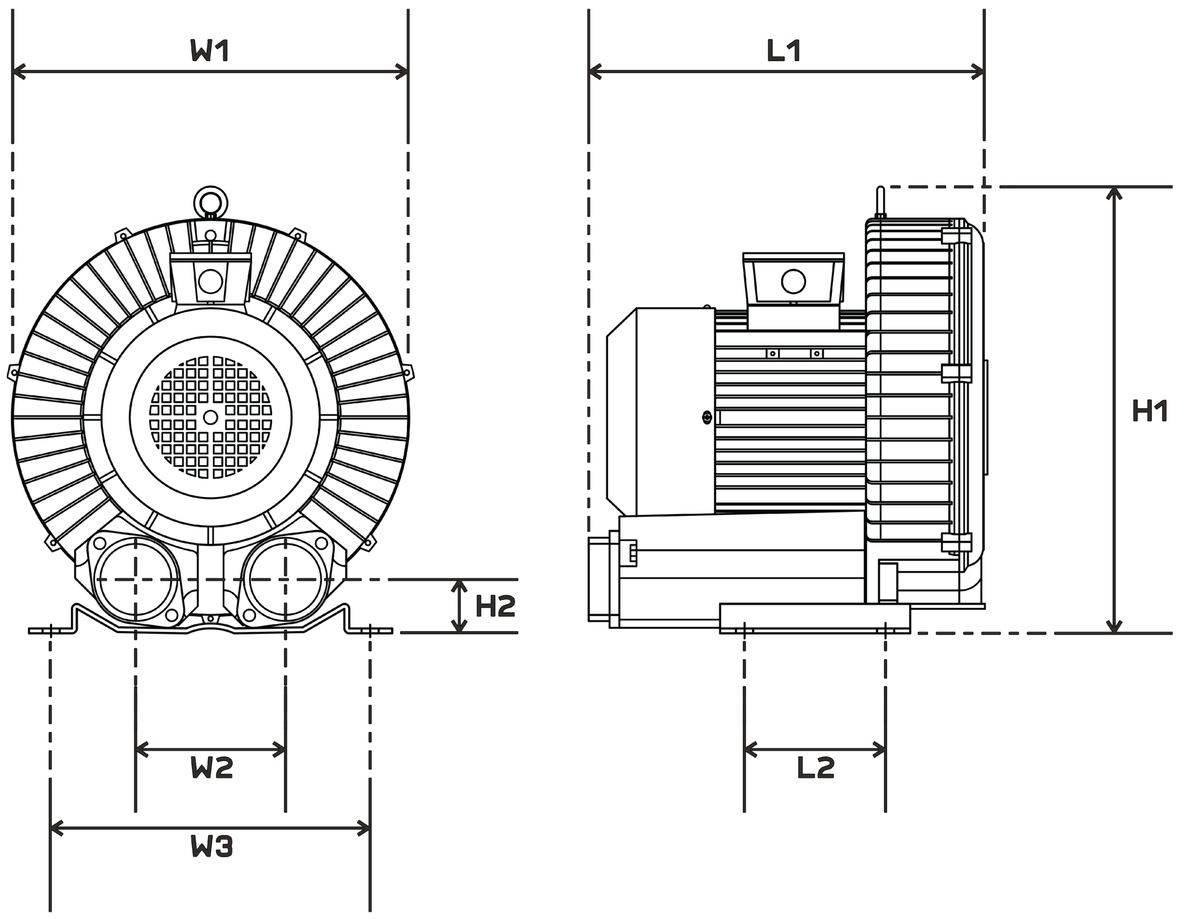

กราฟแสดงประสิทธิภาพการทำงาน

3BA15007AT26

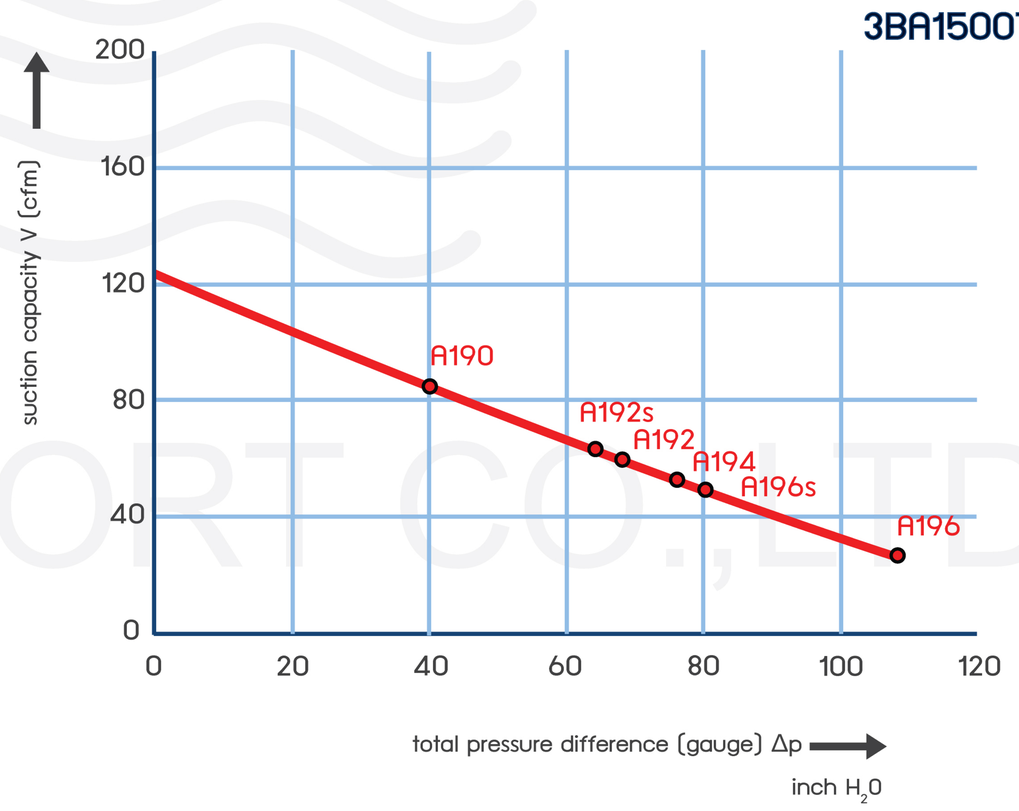
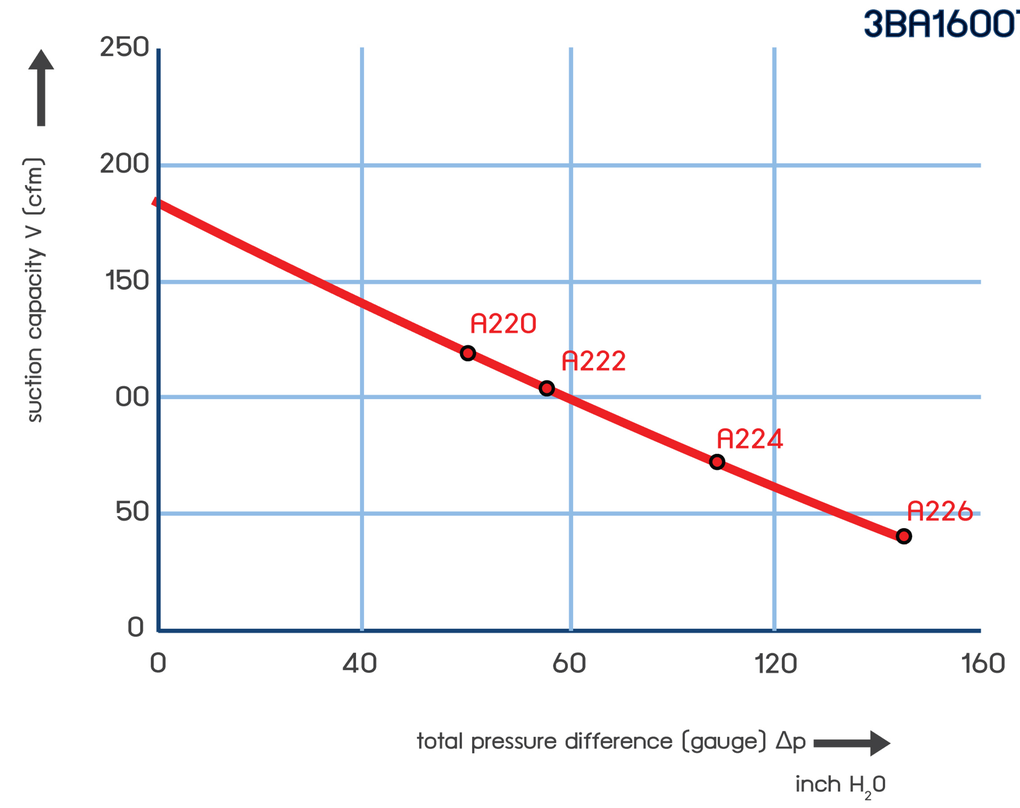
3BA16007AT16