WATERCO
water, the liquid of life

J5 EXPORT IMPORT CO.,LTD.
TEL : 02-277-1345

ELECTROHEAT PLUS

Heat Pump for Pool and Spa

Electroheat Plus MK III

Heat Pump ทำความร้อนสำหรับสระว่ายน้ำรุ่น Electroheat Plus จากประเทศออสเตรเลีย ภายใต้แบรนด์ WATERCO ที่ได้รับการออกแบบและพัฒนาเพื่อให้ตอบสนองต่อความต้องการของผู้ใช้งาน Electroheat Plus Heat Pump นั้นเหมาะสำหรับสระว่ายน้ำทั่วไป อ่างน้ำร้อนและสระสปา และยังสามารถใช้เพื่อทดแทนพลังงานแสงอาทิตย์ได้อีกด้วย Electroheat Plus เป็นตัวเลือกในการทำความร้อนสำหรับสระว่ายน้ำที่เหมาะสมเมื่อเปรียบเทียบกับเครื่องทำความร้อนด้วยแก๊ส และเครื่องทำความร้อนด้วยไฟฟ้า เนื่องจาก Electroheat Plus นั้นเพียงแค่ใช้ความร้อนแฝงในอากาศโดยรอบ เพื่อทำอุณหภูมิให้ความร้อนสระว่ายน้ำของคุณ ได้รับการออกแบบให้สะดวกต่อการใช้งาน รวมถึงการบำรุงรักษา อีกทั้งยังเป็นมิตรต่อสิ่งแวดล้อมอีกด้วย เนื่องจากใช้สารทำความเย็น R410A ที่เป็นมิตรกับโอโซนในการทำความร้อน ซึ่งไม่เพียงแต่เพิ่มประสิทธิภาพของปั๊มความร้อน แต่ยังช่วยรักษาสภาพแวดล้อมไปด้วย

APPLICATIONS

- สระว่ายน้ำทุกประเภท ทุกขนาด
- สระว่ายน้ำที่มีระบบสปาร่วมด้วย
- Hot Tubs อ่างน้ำร้อน

FEATURES

- การควบคุมอันชาญฉลาด ด้วยหน้าจอแสดงผลแบบ Smart Control สำหรับการจัดการอุณหภูมิ รวมถึงการแสดงข้อผิดพลาด
- อุปกรณ์ความปลอดภัย สำหรับควบคุมผ่านการแรงดันการไหลของน้ำ, ระดับของสารทำความเย็น รวมถึงการหน่วงเวลาในการทำงานของคอมเพลสเซอร์
- การถ่ายเทความร้อนที่มีประสิทธิภาพสูงผ่านอุปกรณ์ คอยล์แลกเปลี่ยนความร้อน
- คอยล์แลกเปลี่ยนความร้อนผลิตจากวัสดุไทเทเนียม ที่มีความทนทานต่อ โอโซน, ไอโอดีน เกลือ และคลอรีน
- พื้นที่ตัวดึงอากาศจากภายนอกที่มีขนาดใหญ่ เพื่อให้สามารถดึงความร้อนรอบข้างได้มากขึ้น
- คอมเพลสเซอร์แบบ Scroll เพื่อให้ สมรรถนะและประสิทธิภาพในการทำงานที่สูง
- ตัวเครื่องเป็น Weatherproof ที่มีความทนต่อสภาพอากาศ จึงเหมาะสมสำหรับการติดตั้งภายนอกอาคาร
- สารทำความเย็น: R410A เป็นมิตรกับโอโซนและเพิ่มประสิทธิภาพสูงสุด
- ได้การรับรองมาตรฐานจาก ASX, SPASA

DIMENSIONS

รุ่น	Description	Dimension (mm.)		
		A	B	C
Electroheat MK III 25 kW	85,000 BTU/ 25 kW/ 12 AMP/ 3 Phase/ 50 Hz	780	890	870
Electroheat MK III 31 kW	105,000 BTU/ 31 kW/ 14 AMP/ 3 Phase/ 50 Hz	890	880	1130
Electroheat MK III 37 kW	125,000 BTU/ 37 kW/ 15 AMP/ 3 Phase/ 50 Hz	890	880	1130
Electroheat MK III 44 kW	150,000 BTU/ 44 kW/ 17 AMP/ 3 Phase/ 50 Hz	890	880	1130

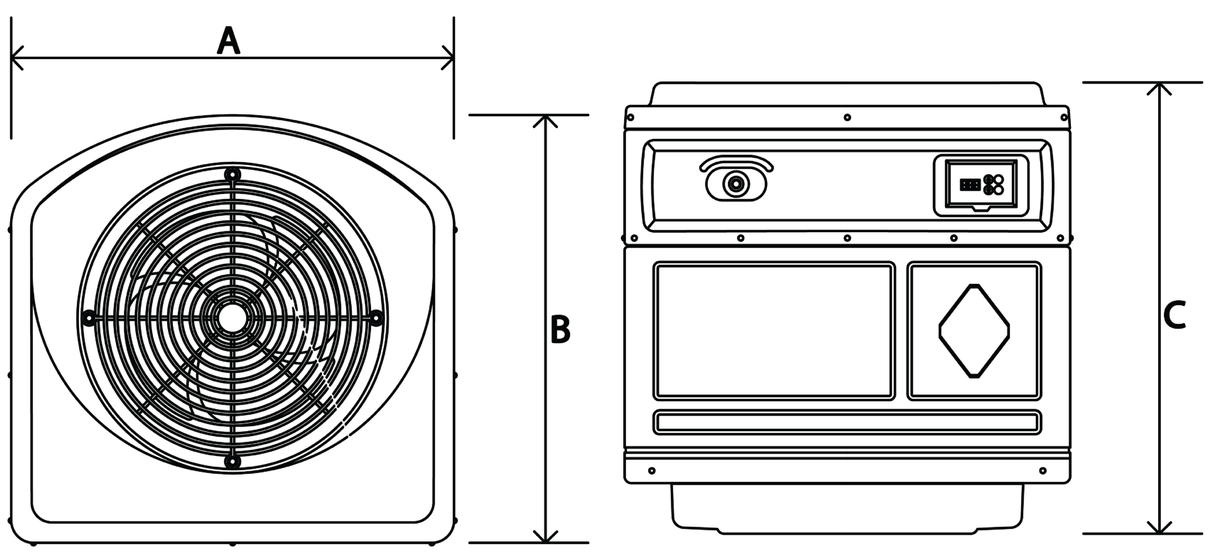

Electroheat Plus MK III Buying Guide

รุ่น	ขนาดกำลังการทำความร้อน	BTU	แรงดันไฟฟ้า	ระบบแรงดันไฟฟ้า	กระแสไฟฟ้าเข้า (A)	เบรกเกอร์ขั้นต่ำ (A)
MK III 2782533	25 kW	85,000	380-415V	Three Phase	12 A	20 A
MK III 2783133	31 kW	105,000	380-415V	Three Phase	14 A	25 A
MK III 2783733	37 kW	125,000	380-415V	Three Phase	15 A	25 A
MK III 2784433	44 kW	150,000	380-415V	Three Phase	17 A	32 A

รุ่น	กำลังไฟฟ้าเข้า *	ค่า COP	กำลังไฟฟ้าเข้า **	ค่า COP	อัตราการกินไฟ	ลักษณะการต่อไฟ
MK III 2782533	24.5 kW	4.9	22.5 kW	4.5	5.0 kW/h	Terminals
MK III 2783133	30.6 kW	5.5	28.5 kW	5.2	5.6 kW/h	Terminals
MK III 2783733	36.2 kW	5.4	35.0 kW	5.2	6.7 kW/h	Terminals
MK III 2784433	43.7 kW	5.7	42.0 kW	5.4	7.7 kW/h	Terminals

* กำลังไฟฟ้าเข้า (kW) อากาศ 26°C / น้ำ 26°C / RH63%
** กำลังไฟฟ้าเข้า (kW) อากาศ 15°C / น้ำ 24°C / RH70%

รุ่น	อุณหภูมิอากาศโดยรอบ (ต่ำสุด - สูงสุด)	อุณหภูมิน้ำเข้า (ต่ำสุด - สูงสุด)	ขนาดท่อ	อัตราการไหล (ต่ำสุด - สูงสุด)
MK III 2782533	10° C - 40° C	10° C - 40° C	1.5"	7.00 - 13.80 m^3/h
MK III 2783133	10° C - 40° C	10° C - 40° C	1.5"	7.90 - 18.10 m^3/h
MK III 2783733	10° C - 40° C	10° C - 40° C	1.5"	7.90 - 18.10 m^3/h
MK III 2784433	10° C - 40° C	10° C - 40° C	1.5"	7.90 - 18.10 m^3/h

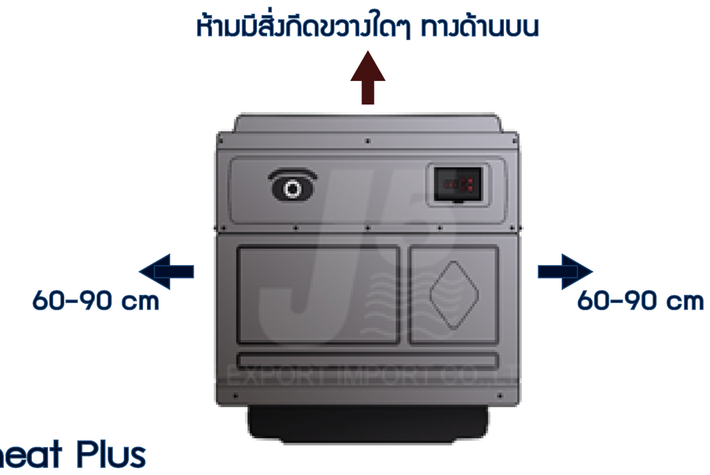

ข้อแนะนำในการติดตั้ง Electroheat Plus

1. การติดตั้ง ฮีทปั๊มควรติดตั้งในพื้นที่โล่ง เพื่อให้เครื่องสามารถดึงอากาศโดยรอบมาได้มากที่สุด เพื่อให้สามารถถ่ายเทความร้อนให้น้ำได้ ไม่ควรติดตั้งภายในห้องหรืออาคารที่เป็นลักษณะปิด เนื่องจากหากไม่เครื่องไม่สามารถดึงอากาศร้อนโดยรอบได้ อีกทั้งยังไม่สามารถระบายอากาศเย็นออกไปได้ จะทำให้ประสิทธิภาพในการทำงานลดหรือ ไม่สามารถทำความร้อนได้
2. การติดตั้ง ฮีทปั๊ม ควรเว้นระยะห่างของตัวเครื่องจากผนังหรือสิ่งกีดขวางต่างๆดังในรูป