WATERCO
water, the liquid of life

J5 EXPORT IMPORT CO.,LTD.
TEL : 02-277-1345

EXOTUF PLUS

Side Mount Sand Filter

Exotuf Plus Side Mount

ด้วยรูปลักษณ์ที่สวยงาม ทันสมัย และแข็งแรงของ Exotuf Plus ผลิตภัณฑ์เครื่องกรองทรายสำหรับสระว่ายน้ำ ที่ได้รับการพัฒนา และผลิตโดย WATERCO แบรนด์ที่ขึ้นชื่อในเรื่องของระบบบำบัดน้ำที่มีประสิทธิภาพสูงจาก ประเทศออสเตรเลีย ด้วยการออกแบบของ Exotuf Plus ที่ผลิตจากวัสดุเทอร์โมพลาสติกคุณภาพสูง ด้วยเทคโนโลยีที่ทันสมัย เพื่อให้ได้ถังกรองที่มีความแข็งแรงทนทานต่อแรงกระแทกสูง อีกทั้งยังสามารถป้องกันการกัดกร่อนจากสารเคมี และ UV ได้เป็นอย่างดี และยังมาพร้อมกับก้านกรองแบบพิเศษ Fish Tail ที่ได้รับการออกแบบมาเพื่อช่วยให้สามารถประหยัดพลังงานได้มาก และลดปัญหาการกรองน้ำไม่ทั่วถึง ด้วยความคุ้มค่า และคุณภาพน้ำที่ดีที่คุณก็เป็นเจ้าของได้

APPLICATIONS

- สระว่ายน้ำทุกขนาด ทุกประเภท
- สระว่ายน้ำที่มีระบบสปาร่วมด้วย
- สระว่ายน้ำบ้านพักอาศัย และเชิงพาณิชย์
- บ่อปลา น้ำพุ สระน้ำในสวน
- ตู้แสดงสัตว์น้ำ น้ำเกลือ และน้ำจืด

FEATURES

- สามารถใช้ร่วมกับปั๊มที่ใช้พลังงานต่ำ หรือปั๊มประหยัดพลังงาน ทำให้ช่วยประหยัดน้ำได้มากกว่า 30%
- ตัวล๊อคมัลติพอร์ตวาล์วสามารถหมุนได้ 360 องศา เพื่อให้ง่ายและสะดวกในการติดตั้ง รวมถึงยังง่ายต่อการให้บริการอีกด้วย
- ระบบไฮดรอลิกที่มีประสิทธิภาพสูงช่วยให้การกระจายตัวของน้ำที่ดีเยี่ยม
- ช่วยให้การไหลได้อย่างมีความสมดุล เพื่อเพิ่มประสิทธิภาพการกรองและการ Backwash อย่างสูงสุด
- ตัวถังกรองใช้วัสดุที่ทนทานต่อการกัดกร่อนของสารเคมี และ UV
- มีก้านไส้กรองในลักษณะ Fish Tail หางปลา ซึ่งช่วยเพิ่มประสิทธิภาพในการกรองและลดความถี่ในการทำความสะอาดถังกรอง
- ได้การรับรองมาตรฐานจาก WQA, ASX, SPASA

DIMENSIONS

รุ่น	Description	ขนาดท่อ	Dimension (mm.)							
			A	B	C	D	E	F	G	H
E500+S/M	20” Exotuf Plus Sand Filter	1.5”	550	718	484	618	398	472	88	589
E600+S/M	24” Exotuf Plus Sand Filter	1.5”	635	954	484	824	224	537	88	735
E702+S/M	27” Exotuf Plus Sand Filter	2”	755	1031	620	902	342	454	90	804

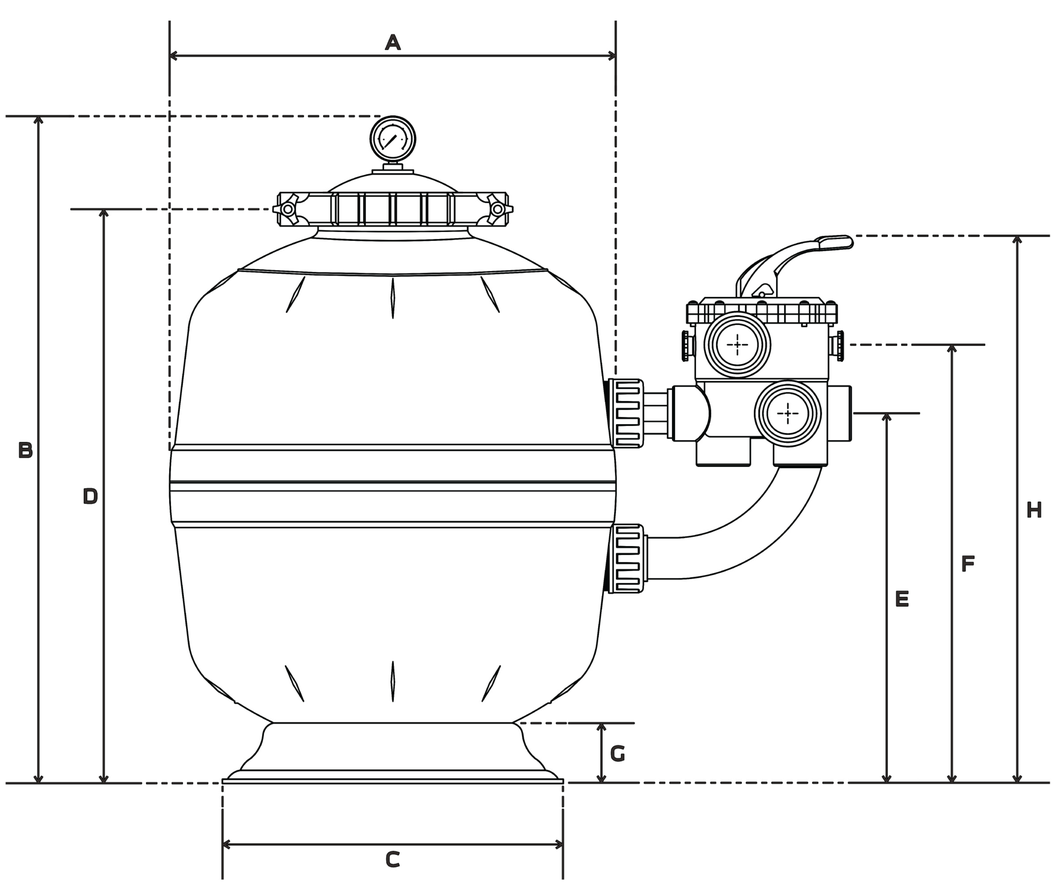

Exotuf Plus Sand Filter Buying Guide

รุ่น	วาล์ว	แรงดันสูงสุด	อัตราการไหล		พื้นที่การกรอง	ปริมาณทราย
			บ้านพักอาศัย	เชิงพาณิชย์		
E500+S/M *	1.5”	3.5 bar	9.40 m^3/h	7.00 m^3/h	2.12 ft^2.	110 กก.
E600+S/M *	1.5”	3.5 bar	13.50 m^3/h	10.20 m^3/h	3.05 ft^2.	175 กก.
E702+S/M **	2”	3.5 bar	18.40 m^3/h	13.8 m^3/h	4.14 ft^2.	270 กก.

หมายเหตุ: * ใช้ร่วมกับมัลติพอร์ตวาล์ว 2290421 ** ใช้ร่วมกับมัลติพอร์ตวาล์ว 22905130
อัตราการไหล สำหรับบ้านพักอาศัย อ้างอิงตาม Velocity ความเร็ว 48 m3 / ชม. / m2 การหมุนเวียนของระบบที่ 6 ชม

J5 EXPORT IMPORT CO.,LTD.