WATERCO
water, the liquid of life

J5 EXPORT IMPORT CO.,LTD.
TEL : 02-277-1345

FlowVIS Valve

Flow Check Valve

FlowVIS Valve

อุปกรณ์สำหรับตรวจเช็คเพื่อความปลอดภัยในระบบท่อ FlowVIS Valve ผลิตภัณฑ์จาก WATERCO ที่ใช้ทำหน้าที่เป็นเช็ควาล์ว และเป็นตัวสำหรับตรวจสอบอัตราการไหลของน้ำซึ่งจะคอยตรวจสอบการไหลของน้ำในระบบอย่างสม่ำเสมอ ที่มีความแม่นยำ FlowVis เป็นวาล์วในอุดมคติที่สามารถใช้งานร่วมกับปั๊มแบบปรับความเร็วได้ ซึ่งจะช่วยให้สามารถปรับความเร็วการทำงานของปั๊มได้อย่างแม่นยำเพื่อให้แน่ใจว่ามีน้ำไหลอย่างเพียงพอ อุปกรณ์กรองและฆ่าเชื้อในสระ อีกทั้งยังราคาไม่แพง และเชื่อถือได้ ซึ่งออกแบบมาเพื่อใช้สำหรับสระว่ายน้ำ สปา น้ำพุ โดยเฉพาะ

APPLICATIONS

- ใช้ร่วมกับระบบท่อ และอุปกรณ์ระบบสระว่ายน้ำ
- ใช้อุปกรณ์ตรวจสอบอัตราการไหลของน้ำในระบบท่อ

FEATURES

- การผสมผสานในการทำหน้าที่เป็นเช็ควาล์ว และสามารถตรวจสอบอัตราการไหลในระบบท่อ
- ความแม่นยำเฉลี่ย 2.01% ระหว่าง 76 ถึง 416 LPM สอดคล้องตรงตามมาตรฐาน NSF 50
- รองรับแรงดันได้สูงสุดถึง 50 psi (345kPa)
- สามารถติดตั้งได้ง่าย
- มีตัวสเกลที่ชัดเจน และสามารถอ่านง่ายในหน่วย LPM
- สามารถใช้งานร่วมกับปั๊มแบบปรับความเร็วได้

FlowVis Flow Check Valve Buying Guide

รุ่น	รายละเอียด	ขนาดท่อ
FlowVis	Flow Check Valve	2”/2.5”

DIMENSIONS

รุ่น	Description	Dimension (mm.)		
		A	B	C
CV-WI-132312	FlowVIS VALVE 50/60 mm	166	118	150

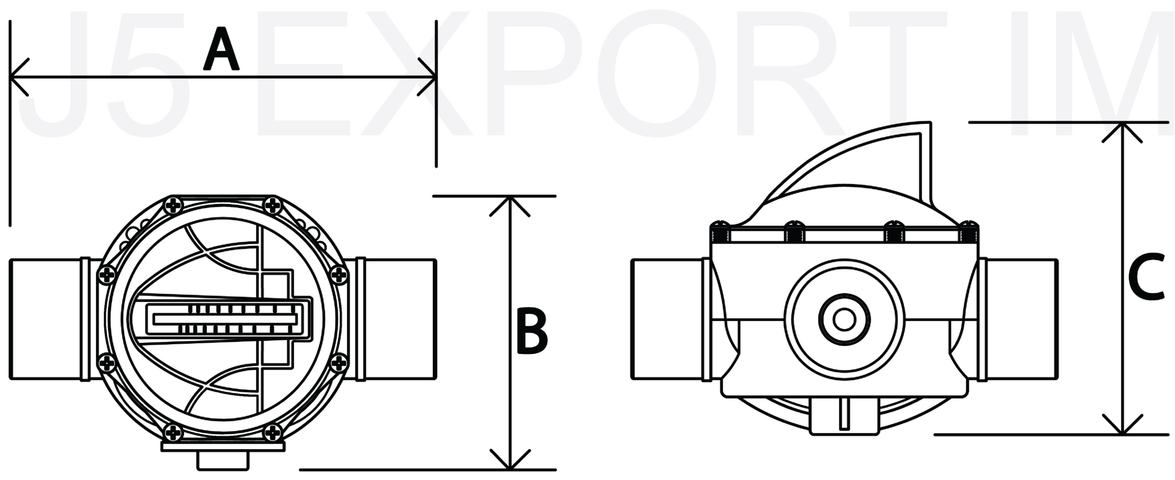

J5 EXPORT IMPORT CO.,LTD.