WATERCO
water, the liquid of life

J5 EXPORT IMPORT CO.,LTD.
TEL : 02-277-1345

FPI VALVE

Ball Valve

FPI Valve

FPI Valves อุปกรณ์วาล์วของ WATERCO ได้รับการออกแบบมาเพื่อให้ได้อัตราการไหลของระบบไฮดรอลิกอย่างมีประสิทธิภาพและเหมาะสมที่สุด ได้รับการออกแบบมาเพื่อลดขั้นตอนและระยะเวลาการดูแลบำรุงรักษาได้อีกด้วย

APPLICATIONS

- ใช้ร่วมกับระบบท่อ และอุปกรณ์ระบบสระว่ายน้ำ

FEATURES

- Teflon Seals
  - ซีลที่ใช้วัสดุ Teflon ช่วยให้แรงเสียดทานน้อยที่สุดและใช้งานได้อย่างราบรื่น
- Quick Installation
  - ตัววาล์ว FPI ผลิตจาก UPVC ความเข้ากันได้กับท่อ PVC จะช่วยให้สามารถติดตั้งได้อย่างรวดเร็วและง่ายยิ่งขึ้น
- Engineered Strength
  - ทั้งฝาและที่จับของ FPI Valve ได้รับการออกแบบให้มีความแข็งแรงด้วยวัสดุทางวิศวกรรม ซึ่งผลิตจากพลาสติก ABS เกรดพรีเมี่ยม ส่วนประกอบเหล็กของวาล์วสร้างจากสแตนเลส เกรด 316 คุณภาพสูง
- High Pressure Rating
  - การออกแบบและโครงสร้างในระดับสูงช่วยให้วาล์ว FPI ทนต่อแรงดันได้อย่างมาก สามารถใช้งานได้ 400 ถึง 600 kPa ขึ้นอยู่กับรุ่นที่เลือก
- Optional Half Unions
  - มีวาล์วทั้งขนาด 25/32 มม. และ 65/80 มม. ให้เลือกใช้งาน
- ได้รับมาตรฐาน ASX, APSP, WQA และ SPASA

FPI Valve Buying Guide

รุ่น	รายละเอียด	ทนแรงดัน	ขนาดท่อ
14852	2-Way Ball Valve	400 kPa	40/50 มม.
14853	3-Way Ball Valve	400 kPa	40/50 มม.
14856	2-Way Ball Valve	400 kPa	50/65 มม.

DIMENSIONS

รุ่น	Description	Dimension (mm.)		
		A	B	C
BV-WI-14852	2 Way Valve (4 bar) - Port Size 40mm. /50 mm.	160	100	131
BV-WI-14853	3 Way Valve (4 bar) - Port Size 40mm. /50 mm.	160	130	131
BV-WI-14856	2 Way Valve (4 bar) - Port Size 50mm. /65 mm.	167	104	167

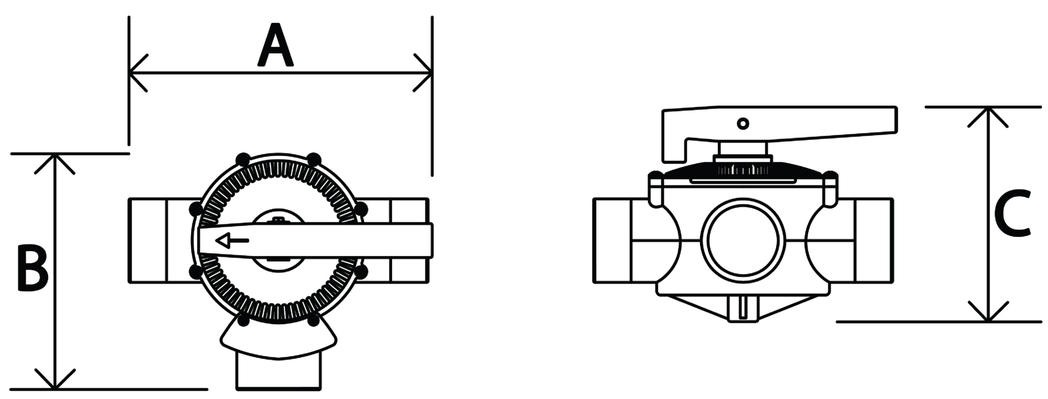

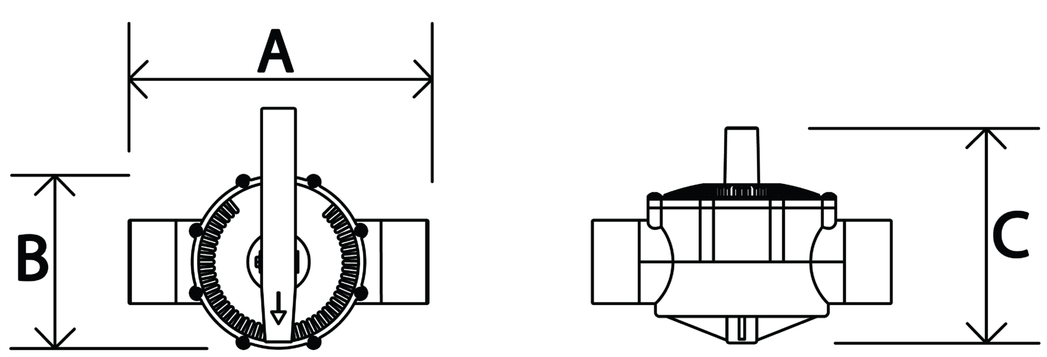

J5 EXPORT IMPORT CO.,LTD.