WATERCO
water, the liquid of life

J5 EXPORT IMPORT CO.,LTD.
TEL : 02-277-1345

FULFLO TRI

Tri Cartridge Filter

FulFlo Tri

ผลิตภัณฑ์เพื่อให้การกรองน้ำเป็นไปอย่างราบรื่น และได้น้ำที่ใสสะอาดมากยิ่งขึ้น จาก WTAERCO ด้วยการกรองแบบคาร์ทริดจ์จำนวน 3 อัน ภายใน เครื่องกรองคาร์ทริดจ์ FulFlo Tri นั้นจะช่วยให้มีพื้นที่การกรองที่มากยิ่งขึ้น และยังช่วยให้การกรองมีประสิทธิภาพมากอีกด้วย เนื่องจากมีตลับกรองภายในตัวจำนวน 3 อัน ทำให้มีพื้นที่ให้เศษสิ่งสกปรกที่ปนมากับเข้าไปติดได้มากยิ่งขึ้นอีกทั้งยังออกแบบมาให้สามารถถอด เพื่อทำความสะอาด รวมไปถึงการถอดเปลี่ยนก็ง่าย และสะดวกอีกด้วย ซึ่งจะช่วยประหยัดน้ำได้อย่างมาก นั้นเหมาะสำหรับผู้ใช้ที่ไม่ต้องการความยุ่งยากของการ backwash และสำหรับบริเวณการติดตั้งที่ต้องการประหยัดน้ำ โซลูชั่นที่จะช่วยให้ผู้ใช้งาน สะดวกสบายมากยิ่งขึ้น

APPLICATIONS

- สระว่ายน้ำทุกประเภท และทุกขนาด
- สระว่ายน้ำที่มีระบบสปา
- อ่างน้ำร้อน บ่อแช่ตัว

FEATURES

- มีตัวกรองทำมาจากโพลีเอสเตอร์ จำนวน 3 อัน ที่มีความทนทาน และสามารถทำความสะอาดได้ง่าย
- ตัวกรองภายในมีขนาดใหญ่สามารถกักเก็บสิ่งสกปรกได้ในปริมาณสูง จึงลดความถี่ในการทำความสะอาดลง
- ตัวถังสามารถถอดแยกได้เพื่อง่าย สะดวกต่อการทำความสะอาด และบำรุงรักษา
- มีฐานรองที่มีความแข็งแรง
- เกจวัดความดันที่สามารถอ่านค่าได้ง่าย
- ตัวถังกรองผลิตโดยใช้วัสดุโพลีโพรพีลีน ที่มีความทนทานและป้องกันการกัดกร่อนได้อย่างดี เพื่อให้สามารถทนต่อแรงดัน และการใช้งานทุกสภาวะแวดล้อม
- ความละเอียดในการกรองที่ 30 ไมครอน
- สามารถทำงานภายใต้อุณหภูมิที่ 4 – 50 องศาเซลเซียส
- ได้การรับรองมาตรฐานจาก ASX, APSA, SPASA และ WQA

FulFlo Tri Cartridge Filter Buying Guide

รุ่น	พื้นที่การกรอง	แรงดันสูงสุด	อัตราการไหลสูงสุด
FULFLO TRI 300	300 ft^2.	3.5 bar	25.40 m^3/h
FULFLO TRI 400	400 ft^2.	3.5 bar	36.00 m^3/h
FULFLO TRI 500	500 ft^2.	3.5 bar	36.00 m^3/h

DIMENSIONS

รุ่น	Description	ขนาดท่อ	Dimension (mm.)	
			W	H
FULFLO TRI 300	300 SQ FT Fulflo Tri Cartridge	2”	459	1220
FULFLO TRI 400	400 SQ FT Fulflo Tri Cartridge	2”	459	1220
FULFLO TRI 500	500 SQ FT Fulflo Tri Cartridge	2”	459	1220

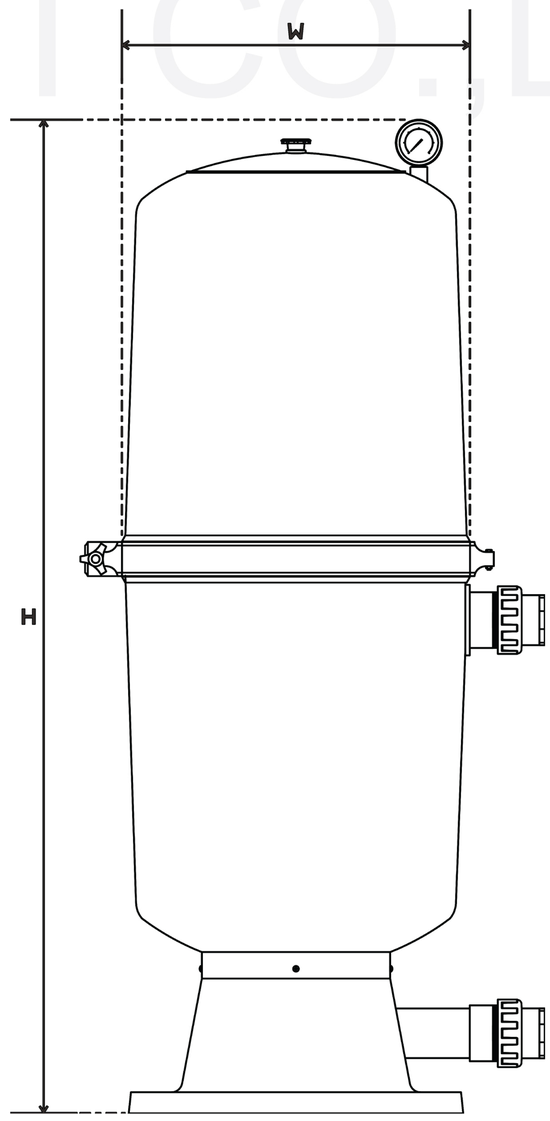

J5 EXPORT IMPORT CO.,LTD.