WATERCO
water, the liquid of life

J5 EXPORT IMPORT CO.,LTD.
TEL : 02-277-1345

MICRON COMMERCIAL

Side Mount Commercial Sand Filter

Micron Commercial - Side Mount

ด้วยนวัตกรรม และเทคโนโลยีที่มีพัฒนาการอย่างต่อเนื่อง ของ WATERCO เพื่อที่ต้องการจะขยายการใช้งานของเครื่องกรองทรายให้ครอบคลุมกับการใช้งานที่หลากหลายมากยิ่งขึ้น ด้วยประสิทธิภาพ และขนาดที่ใหญ่ขึ้นของ Micron Fiberglass Commercial ที่ได้รับการออกแบบให้สามารถใช้งานกับสระว่ายน้ำที่ขนาดใหญ่ยิ่งขึ้น หรือใช้งานร่วมกับสระว่ายน้ำเชิงพาณิชย์ นั่นเอง ด้วยความสามารถของเครื่องกรองทราย ที่ใช้วัสดุไฟเบอร์กลาสคุณภาพสูง เพื่อให้ได้ความแข็งแรงทนทาน ในการใช้งาน และยังมาพร้อมกับก้านกรองแบบพิเศษ สำหรับเครื่องกรองทรายขนาดใหญ่โดยเฉพาะ ที่ทำให้การกรองน้ำได้อย่างทั่วถึง และได้คุณภาพของน้ำที่ใสสะอาด ปราศจากปัญหาระหว่างการใช้งาน ให้ความมั่นใจในทุกการใช้งาน

APPLICATIONS

- สระว่ายน้ำทุกประเภท ขนาดใหญ่
- สระว่ายน้ำที่มีระบบสปาร่วมด้วย
- สระว่ายน้ำเชิงพาณิชย์
- ตู้แสดงสัตว์น้ำ น้ำเกลือ และน้ำจืด

FEATURES

- ตัวถังกรองไฟเบอร์กลาสไม่เป็นสนิมและสามารถทนต่อความเสียหายจากสารเคมีได้หลายประเภท รวมทั้งยังมีความต้านทานทางกลและที่เหนือกว่าถังกรองที่ใช้วัสดุโลหะ
- ตัวถังกรองทรายผลิตด้วยวิธีการขึ้นรูปไฟเบอร์กลาสด้วยเทคโนโลยีที่ทันสมัย ภายในตัวในถังถูกเคลือบทับด้วยโพลีเอสเทอร์ เรซิ่น และเส้นใยไฟเบอร์กลาสคุณภาพสูง
- ตัวถังกรองใช้วัสดุที่ทนทานต่อการกัดกร่อนของสารเคมี และ UV
- มีก้านไส้กรองแบบพิเศษเฉพาะเครื่องกรองทรายขนาดใหญ่ ซึ่งช่วยเพิ่มประสิทธิภาพในการกรอง และลดความถี่ในการทำความสะอาดถังกรอง
- ระบบไฮดรอลิกที่มีประสิทธิภาพสูงช่วยให้การกระจายตัวของน้ำที่ดีเยี่ยม
- ช่วยให้การไหลได้อย่างมีความสมดุล เพื่อเพิ่มประสิทธิภาพการกรอง และการ Backwash อย่างสูงสุด
- ตัวฐานถังกรองที่มีขนาดใหญ่และมีความแข็งแรงทนทาน
- ได้การรับรองมาตรฐานจาก WQA, ASX, SPASA

Micron Commercial Sand Filter Buying Guide

รุ่น	วาล์ว	แรงดันสูงสุด	อุณหภูมิน้ำสูงสุด	อัตราการไหล	พื้นที่การกรอง	ปริมาณทราย
SM1050	25”	2.5 bar	50° C	26.00 m^3/h	9.36 ft^2.	630 กก.
SM1050	3’	2.5 bar	50° C	26.00 m^3/h	9.36 ft^2.	630 กก.
SM1200	2.5”	2.5 bar	50° C	34.00 m^3/h	12.16 ft^2.	1030 กก.
SM1200	3”	325 bar	50° C	34.00 m^3/h	12.16 ft^2.	10300 กก.
SM1400	3”	2.5 bar	50° C	46.00 m^3/h	16.57 ft^2.	1650 กก.
SM1600	3”	2.5 bar	50° C	60.00 m^3/h	21.63 ft^2.	2165 กก.

หมายเหตุ: สามารถสั่งพิเศษสำหรับถังกรองที่ต้องการการทนแรงดันสูงสุดที่ 4 bar, 6 bar และ 8 bar

DIMENSIONS

รุ่น	Description	ขนาดท่อ	Dimension (mm.)							
			A	B	C	D	E	F	G	H
SM1050	42” Micron Commercial Sand Filter	2.5”	1077	1308	1045	1153	737	863	176	1047
SM1050	42” Micron Commercial Sand Filter	3”	1077	1308	1045	1153	737	863	176	1047
SM1200	48” Micron Commercial Sand Filter	2.5”	1232	1485	1045	1330	952	1062	176	1296
SM1200	48” Micron Commercial Sand Filter	3”	1232	1485	1045	1330	952	1062	176	1296
SM1400	56” Micron Commercial Sand Filter	3”	1442	1608	1202	1453	998	1108	218	1380
SM1600	64” Micron Commercial Sand Filter	3”	1644	1875	1202	1720	707	1369	218	1707

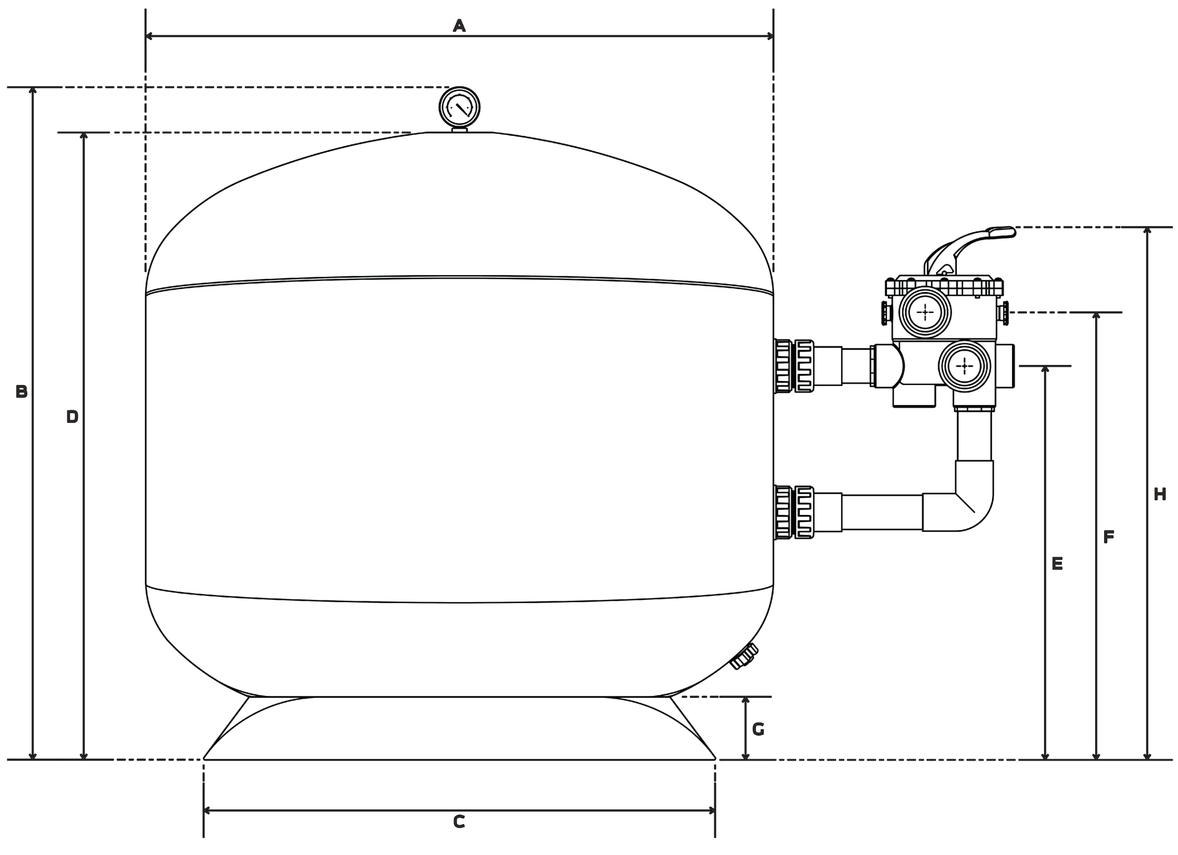

J5 EXPORT IMPORT CO.,LTD