WATERCO
water, the liquid of life

J5 EXPORT IMPORT CO.,LTD.
TEL : 02-277-1345

MICRON FIBERGLASS

Top Mount Sand Filter

Micron Fiberglass Top Mount

นวัตกรรมการกรองน้ำที่ทรงประสิทธิภาพ เพื่อให้ได้น้ำที่ใสสะอาด ด้วยเครื่องกรองทรายสำหรับสระว่ายน้ำ Micron Fiberglass รุ่นนี้ ที่ผ่านการออกแบบ และควบคุมการผลิตอย่างพิถีพิถัน โดยผู้ผลิตชั้นนำจากประเทศออสเตรเลียอย่าง แบรนด์ WATERCO ที่ใช้เทคโนโลยีที่ทันสมัยในการผลิต ไฟเบอร์กลาสที่มีคุณภาพสูง ทำให้ Micron Fiberglass นั้นขึ้นชื่อในเรื่องของความแข็งแรงทนทานสูง ที่สามารถทนทานต่อการกัดกร่อนของสารเคมี และรังสี UV ได้เป็นอย่างดี และปราศจากปัญหาระหว่างการใช้งาน อีกทั้งเครื่องกรองทรายของ WATERCO ทุกรุ่นยังมาพร้อมกับก้านกรองแบบพิเศษ Fish Tail ที่ได้รับการออกแบบมาเพื่อช่วยให้สามารถประหยัดพลังงานได้มาก และลดปัญหาการกรองน้ำไม่ทั่วถึง ด้วยความใส่ใจในคุณภาพของน้ำดั่งคำนิยาม The Liquid of Life

APPLICATIONS

- สระว่ายน้ำทุกขนาด ทุกประเภท
- สระว่ายน้ำที่มีระบบสปาร่วมด้วย
- สระว่ายน้ำบ้านพักอาศัย และเชิงพาณิชย์
- บ่อปลา น้ำพุ สระน้ำในสวน
- ตู้แสดงสัตว์น้ำ น้ำเกลือ และน้ำจืด

FEATURES

- สามารถใช้ร่วมกับปั๊มที่ใช้พลังงานต่ำ หรือปั๊มประหยัดพลังงาน ทำให้ช่วยประหยัดน้ำได้มากกว่า 30%
- ตัวถังกรองทรายผลิตด้วยวิธีการขึ้นรูปไฟเบอร์กลาสด้วยเทคโนโลยีที่ทันสมัย ภายในตัวในถังถูกเคลือบทับด้วยโพลีเอสเทอร์ เรซิ่น และเส้นใยไฟเบอร์กลาสคุณภาพสูง
- ตัวล็อคมัลติพอร์ตวาล์วสามารถหมุนได้ 360 องศา เพื่อให้ง่ายและสะดวกในการติดตั้ง รวมถึงยังง่ายต่อการให้บริการอีกด้วย
- ระบบไฮดรอลิกที่มีประสิทธิภาพสูงช่วยให้การกระจายตัวของน้ำที่ดีเยี่ยม
- ช่วยให้การไหลได้อย่างมีความสมดุล เพื่อเพิ่มประสิทธิภาพการกรอง และการ Backwash อย่างสูงสุด
- ตัวถังกรองใช้วัสดุที่ทนทานต่อการกัดกร่อนของสารเคมี และ UV
- มีก้านไส้กรองในลักษณะ Fish Tail หางปลา ซึ่งช่วยเพิ่มประสิทธิภาพในการกรอง และลดความถี่ในการทำความสะอาดถังกรอง
- ได้การรับรองมาตรฐานจาก WQA, ASX, SPASA

DIMENSIONS

รุ่น	Description	ขนาดท่อ	Dimension (mm.)						
			A	B	C	D	E	F	G
S500	20” Micron Fiberglass Sand Filter	1.5”	550	864	484	625	672	731	88
S600	24” Micron Fiberglass Sand Filter	1.5”	622	968	484	721	778	832	88
S750	30” Micron Fiberglass Sand Filter	2”	772	1217	620	867	937	1037	90
S800	32” Micron Fiberglass Sand Filter	2”	810	1157	620	807	877	977	90
S900	36” Micron Fiberglass Sand Filter	2”	910	1234	620	884	954	1054	90

Micron Fiberglass Sand Filter Buying Guide

รุ่น	วาล์ว	แรงดันสูงสุด	อัตราการไหล		พื้นที่การกรอง	ปริมาณทราย
			บ้านพักอาศัย	เชิงพาณิชย์		
S500 *	1.5”	2.5 bar	9.40 m^3/h	7.00 m^3/h	2.12 ft^2.	80 กก.
S600 **	1.5”	2.5 bar	13.50 m^3/h	12.00 m^3/h	3.05 ft^2.	160 กก.
S750 ***	2”	2.5 bar	21.10 m^3/h	15.60 m^3/h	4.76 ft^2.	220 กก.
S800 ***	2”	2.5 bar	24.10 m^3/h	18.10 m^3/h	5.38 ft^2.	340 กก.
S900 ***	2”	2.5 bar	30.50 m^3/h	22.70 m^3/h	6.85 ft^2.	470 กก.

หมายเหตุ: * ใช้ร่วมกับมัลติพอร์ตวาล์ว 22804416 ** ใช้ร่วมกับมัลติพอร์ตวาล์ว 228042 * ใช้ร่วมกับมัลติพอร์ตวาล์ว 228053**

อัตราการไหล สำหรับบ้านพักอาศัย อ้างอิงตาม Velocity ความเร็ว 48 m3 / ชม. / m2 การหมุนเวียนของระบบที่ 6 ชม

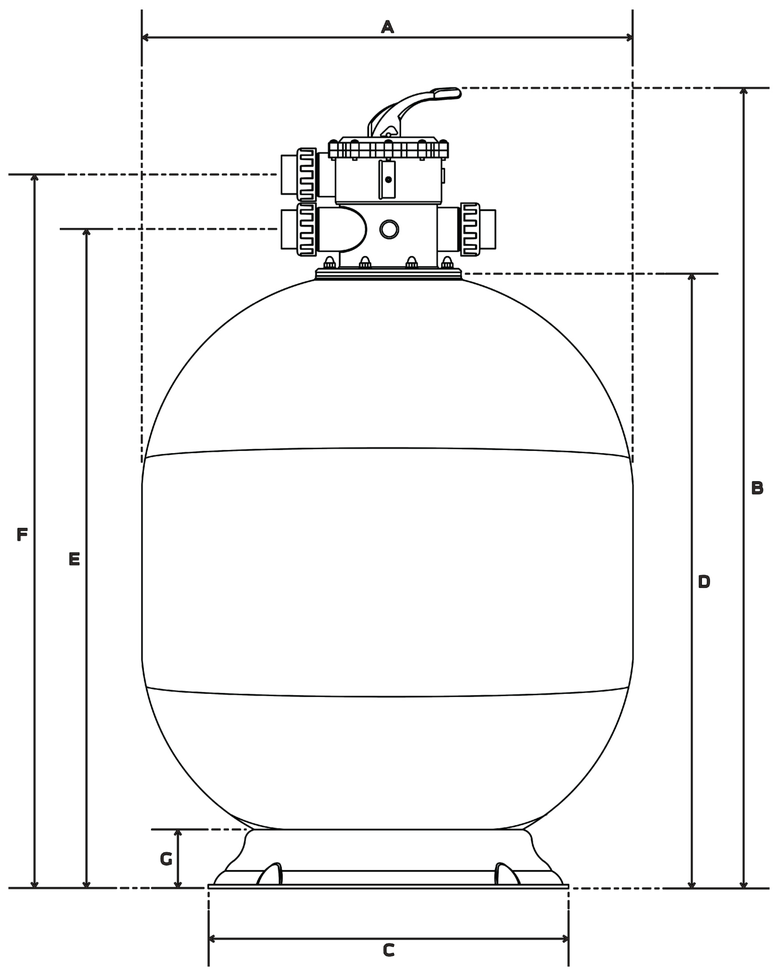

J5 EXPORT IMPORT CO.,LTD.