WATERCO
water, the liquid of life

J5 EXPORT IMPORT CO.,LTD.
TEL : 02-277-1345

MULTICYCLONE 70 XL

Centrifugal Commercial Water Filtration

MultiCyclone 70 XL

ด้วยเทคโนโลยี และนวัตกรรมที่มีความก้าวหน้าของผู้ผลิตอุปกรณ์สระว่ายน้ำชั้นนำอย่าง WATERCO ที่ได้มีการพัฒนาอย่างต่อเนื่อง และคำนึงถึงการประหยัดพลังงาน และค่าใช้จ่ายให้ได้มากยิ่งขึ้น จึงได้มีการออกแบบเครื่องกรองแบบพิเศษ MultiCyclone ขึ้นมา ด้วยคุณสมบัติของอุปกรณ์ตัวนี้ ที่จะทำหน้าที่เป็น Pre-Filter หรือเป็นเครื่องกรองที่จะทำการกรองน้ำในเบื้องต้นก่อนที่จะให้น้ำไหลผ่านเข้าสู่เครื่องกรองหลักของระบบ โดยที่ MultiCyclone จะกรองแยกเอาสิ่งสกปรกที่เป็นของแข็งออกจากน้ำไปได้มากถึง 80% ซึ่งจะช่วยลดการทำงานของเครื่องกรองหลักของระบบได้อย่างมาก และยังช่วยประหยัดน้ำจากการทำความสะอาดเครื่องกรองหลัก รวมไปถึงประหยัดค่าใช้จ่ายในเรื่องของการบำรุงรักษาต่าง ๆ อีกด้วย

* หมายเหตุ: MultiCyclone ออกแบบมาเพื่อกรองสิ่งสกปรกและตะกอนที่มีน้ำหนักมากกว่าน้ำ หากเป็นเศษสิ่งสกปรกที่ลอยอยู่จะไม่สามารถกรองด้วยแรงเหวี่ยงได้

APPLICATIONS

- สระว่ายน้ำทุกประเภท และทุกขนาด
- สระว่ายน้ำที่มีระบบสปา
- อุปกรณ์กรองเพื่อทำความสะอาด แบบเคลื่อนย้ายได้
- อ่างน้ำร้อน บ่อแช่ตัว
- บ่อปลา น้ำพุ สระน้ำในสวน
- ตู้แสดงสัตว์น้ำ น้ำเกลือ และน้ำจืด

FEATURES

- ช่วยลดภาระสำหรับระบบการกรอง สามารถกรองสิ่งสกปรกต่าง ๆ ออกจากน้ำก่อนเข้าระบบกรองหลักได้ถึง 80% อีกทั้งยังไม่ทำให้อัตราการไหลลดลงอีกด้วย
- ช่วยปรับปรุงการไหลเวียนของน้ำในสระว่ายน้ำ
- ช่วยเพิ่มประสิทธิภาพการทำงานของเครื่องทำความสะอาดสระว่ายน้ำอัตโนมัติ
- ช่วยให้ระบบกรองสามารถกรองสิ่งสกปรกได้อย่างมีประสิทธิภาพ โดยลดภาระการทำงานของเครื่องกรองหลักลง
- ช่วยลดการดูแล บำรุงรักษาตัวกรอง และยังช่วยประหยัดน้ำได้อีกด้วย
- สามารถลดลดระยะเวลา หรือจำนวนครั้งในการ Backwash ลง ทำให้ประหยัดน้ำได้ถึง 7,000 ลิตรต่อปีสำหรับสระว่ายน้ำขนาดเฉลี่ยในประเทศ
- สามารถลดการทำความสะอาดไส้กรอง รวมถึงลดการเปลี่ยนไส้กรองอีกด้วย
- สามารถลดความจำเป็นในการทำความสะอาดเครื่อง และตัวกรองสำหรับเครื่องกรอง D.E. ลงเหลือแค่ 2 ครั้งต่อเดือน ทำให้ช่วยประหยัดน้ำและการเติมผงกรองด้วย
- ตัวเครื่องใช้หลักการกรองสิ่งสกปรกด้วยแรงเหวี่ยง สิ่งสกปรกและตะกอนจะหมุนตัวไปตามผนังของไซโคลน แล้วหมุนวนลงไปที่ส่วนแยกตะกอน จะสามารถมองเห็นสิ่งสกปรกที่ถูกแยกออกมาได้อย่างชัดเจน
- น้ำที่ผ่านการกรองแล้วจะเคลื่อนที่ไปยังท่อตรงส่วนกลางของเครื่อง และหมุนวนขึ้นไป
- ไม่มีชิ้นส่วนเคลื่อนไหวที่อาจจะเกิดการสึกหรอหรือชำรุดได้ อีกทั้งไม่ต้องใช้สื่อกรองใด ๆ ทำให้ไม่จำเป็นต้องทำความสะอาดหรือเปลี่ยน
- ใช้ตัวเชื่อมต่อเข้ากับท่อแบบ ยูเนี่ยน ขนาด 1.5” เพื่อง่ายและสะดวกต่อการติดตั้ง
- ถังกรองผลิตจากเทอร์โมพลาสติกใสเสริมใยแก้วที่มีความหนา ทนทานต่อแสง UV และการกัดกร่อนของสารเคมี และส่วนที่เป็นลักษณะโปร่งใสผลิตจาก โพลีคาร์บอเนต เพื่อให้สามารถสังเกตสิ่งสกปรกที่ถูกกรองได้อย่างชัดเจน
- ได้รับการออกแบบในเรื่องประสิทธิภาพของระบบไฮดรอลิก
- มีจำนวนโคนเพื่อใช้ทำความสะอาดทั้งขนาด 12 โคน และ 16 โคน
- มีวาล์วและท่อสำหรับระบบสิ่งสกปรกออกหลังจากถูกกรองด้วย MultiCyclone เพื่อง่ายต่อการใช้งานและช่วยประหยัดน้ำ
- ได้การรับรองมาตรฐานจาก WQA, ASX, SPASA และ APSP

MultiCyclone 70 XL Commercial Pre-Filter Buying Guide

รุ่น	จำนวนตัวกรอง	แรงดันสูงสุด	อัตราการไหล [ต่ำสุด]	อัตราการไหล [สูงสุด]
MULTICYCLONE 70 XL	70 ไซโคลน	2.5 bar	35.90 m^3/h	90.00 m^3/h

DIMENSIONS

รุ่น	Description	ขนาดท่อ	Dimension (mm.) W	W1	H	H1	L	L1
MULTICYCLONE 70 XL	MultiCyclone 70 XL Commercial	4”	730	478	1359	542	740	654

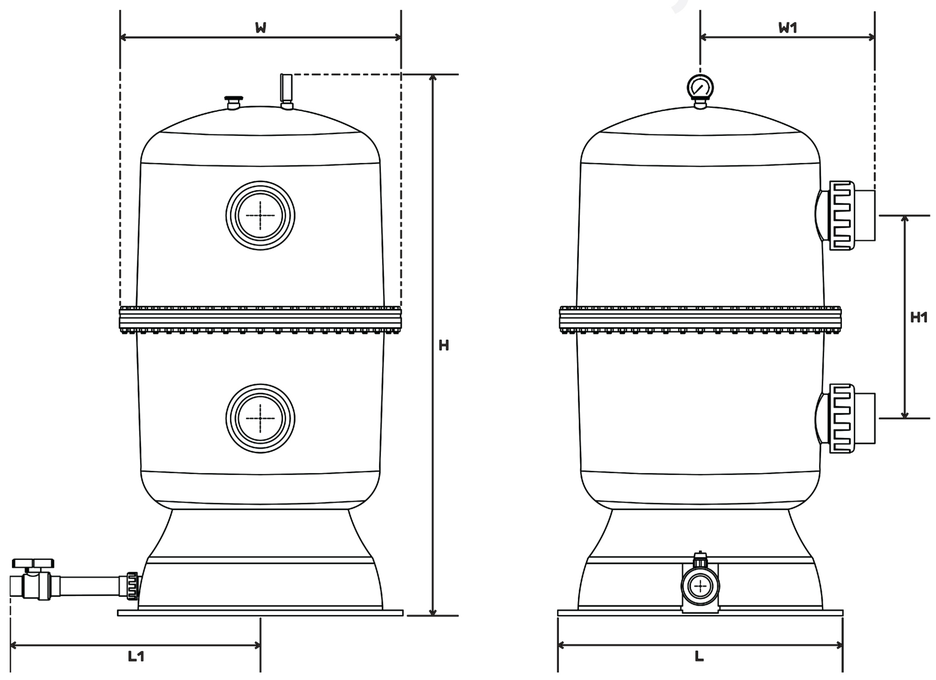

ข้อมูลด้านประสิทธิภาพการกรองอนุภาค

ขนาดอนุภาค (ไมครอน)	ค่าเฉลี่ยในการดักจับสิ่งสกปรก
5.0 – 20.0	29.85 %
5.0 – 80.0	30.31 %
20.0 – 40.0	48.91 %
40.0 – 60.0	86.97 %
60.0 – 80.0	100.00 %