WATERCO
water, the liquid of life

J5 EXPORT IMPORT CO.,LTD.
TEL : 02-277-1345

MULTICYCLONE PLUS

Cartridge Centrifugal Pre-Filtration

MultiCyclone Plus

การผสมผสานที่ลงตัวของ เกิดเป็นเครื่องกรองที่ประสิทธิภาพ ด้วยการนำเทคโนโลยีของ MultiCyclone รวมเข้ากับเครื่องกรองแบบคาร์ทริดจ์ ทำให้สามารถเพิ่มประสิทธิภาพการกรองได้มากยิ่งขึ้น ด้วยคุณสมบัติของ MultiCyclone ที่จะกรองแยกเอาสิ่งสกปรกที่เป็นของแข็งออกจากน้ำ ก่อนที่จะไปยังตัวกรองคาร์ทริดจ์ที่อยู่ด้านบน และด้วยความละเอียดในการกรองของตัวกรองคาร์ทริดจ์ที่สามารถกรองอนุภาคได้ละเอียดมากที่ 30 ไมครอน และยังมีพื้นที่ถึง 40 ft.^{2} ในการดักจับสิ่งสกปรกต่าง ๆ ทำให้มั่นใจได้ว่าสิ่งสกปรกต่าง ๆ มากกว่า 80% จะไม่กลับไปยังสระว่ายน้ำของคุณแน่นอน อีกทั้งยังสามารถระบายน้ำที่สกปรกออกไปได้อย่างง่ายดาย โดยไม่ต้องถอดล้างบ่อยครั้ง จึงช่วยลดระยะเวลาที่จำเป็นต้องทำความสะอาดตัวกรองไปได้อีกนาน

APPLICATIONS

- สระว่ายน้ำทุกประเภท และทุกขนาด
- สระว่ายน้ำที่มีระบบสปา
- อุปกรณ์กรองเพื่อทำความสะอาด แบบเคลื่อนย้ายได้
- อ่างน้ำร้อน บ่อแช่ตัว

FEATURES

- ช่วยลดภาระสำหรับระบบการกรอง สามารถกรองสิ่งสกปรกต่าง ๆ ออกจากน้ำก่อนเข้าระบบกรองหลักได้ถึง 80% อีกทั้งยังไม่ทำให้อัตราการไหลลดลงอีกด้วย
- ช่วยปรับปรุงการไหลเวียนของน้ำในสระว่ายน้ำ
- ช่วยเพิ่มประสิทธิภาพการทำงานของเครื่องทำความสะอาดสระว่ายน้ำอัตโนมัติ
- ช่วยให้ระบบกรองสามารถกรองสิ่งสกปรกได้อย่างมีประสิทธิภาพ โดยลดภาระการทำงานของเครื่องกรองหลักลง
- ช่วยลดการดูแล บำรุงรักษาตัวกรอง และยังช่วยประหยัดน้ำได้อีกด้วย
- สามารถลดลดระยะเวลา หรือจำนวนครั้งในการ Backwash ลง ทำให้ประหยัดน้ำได้ถึง 7,000 ลิตรต่อปีสำหรับสระว่ายน้ำขนาดเฉลี่ยในประเทศ
- สามารถลดการทำความสะอาดไส้กรอง รวมถึงลดการเปลี่ยนไส้กรองอีกด้วย
- สามารถลดความจำเป็นในการทำความสะอาดเครื่อง และตัวกรองสำหรับเครื่องกรอง D.E. ลงเหลือแค่ 2 ครั้งต่อเดือน ทำให้ช่วยประหยัดน้ำและการเติมผงกรองด้วย
- มีเพรชเชอร์เกจเพื่อให้สามารถดูแรงดันที่เกิดภายในเครื่องกรอง
- ไส้กรองคาร์ทริดจ์แบบจีบ ที่มีพื้นที่การกรองขนาด 40 ft.^{2}
- ตัวเครื่องใช้หลักการกรองสิ่งสกปรกด้วยแรงเหวี่ยง สิ่งสกปรกและตะกอนจะหมุนตัวไปตามผนังของไซโคลน แล้วหมุนวนลงไปที่ส่วนแยกตะกอน จะสามารถมองเห็นสิ่งสกปรกที่ถูกแยกออกมาได้อย่างชัดเจน
- ไม่มีชิ้นส่วนเคลื่อนไหวที่อาจจะเกิดการสึกหรอหรือชำรุดได้ อีกทั้งไม่ต้องใช้สื่อกรองใด ๆ ทำให้ไม่จำเป็นต้องทำความสะอาดหรือเปลี่ยน
- ใช้ตัวเชื่อมต่อเข้ากับท่อแบบ ยูเนี่ยน ขนาด 1.5” เพื่อง่ายและสะดวกต่อการติดตั้ง
- ถังกรองผลิตจากเทอร์โมพลาสติกใสเสริมใยแก้วที่มีความหนา ทนทานต่อแสง UV และการกัดกร่อนของสารเคมี และส่วนที่เป็นลักษณะโปร่งใสผลิตจาก โพลีคาร์บอเนต เพื่อให้สามารถสังเกตสิ่งสกปรกที่ถูกกรองได้อย่างชัดเจน
- ได้รับการออกแบบในเรื่องประสิทธิภาพของระบบไฮดรอลิก
- มีจำนวนโคนเพื่อใช้ทำความสะอาดทั้งขนาด 12 โคน และ 16 โคนเพื่อให้เหมาะสม
- มีวาล์วและท่อสำหรับระบบสิ่งสกปรกออกหลังจากถูกกรองด้วย MultiCyclone Plus เพื่อง่ายต่อการใช้งานและช่วยประหยัดน้ำ
- ได้การรับรองมาตรฐานจาก WQA, ASX, SPASA และ APSP

ข้อมูลด้านประสิทธิภาพการกรองอนุภาค

ขนาดอนุภาค (ไมครอน)	ค่าเฉลี่ยในการดักจับสิ่งสกปรก
5.0 – 20.0	29.85 %
5.0 – 80.0	30.31 %
20.0 – 40.0	48.91 %
40.0 – 60.0	86.97 %
60.0 – 80.0	100.00 %

MultiCyclone Plus Pre-Filter Buying Guide

รุ่น	จำนวนตัวกรอง	พื้นที่การกรอง	แรงดันสูงสุด	อัตราการไหล	
				[ต่ำสุด]	[สูงสุด]
MULTICYCLONE 12 PLUS	12 ไซโคลน	40 ft.^{2}	3.5 bar	2.40 m^3/h	9.10 m^3/h
MULTICYCLONE 16 PLUS	16 ไซโคลน	40 ft.^{2}	3.5 bar	3.00 m^3/h	9.10 m^3/h

DIMENSIONS
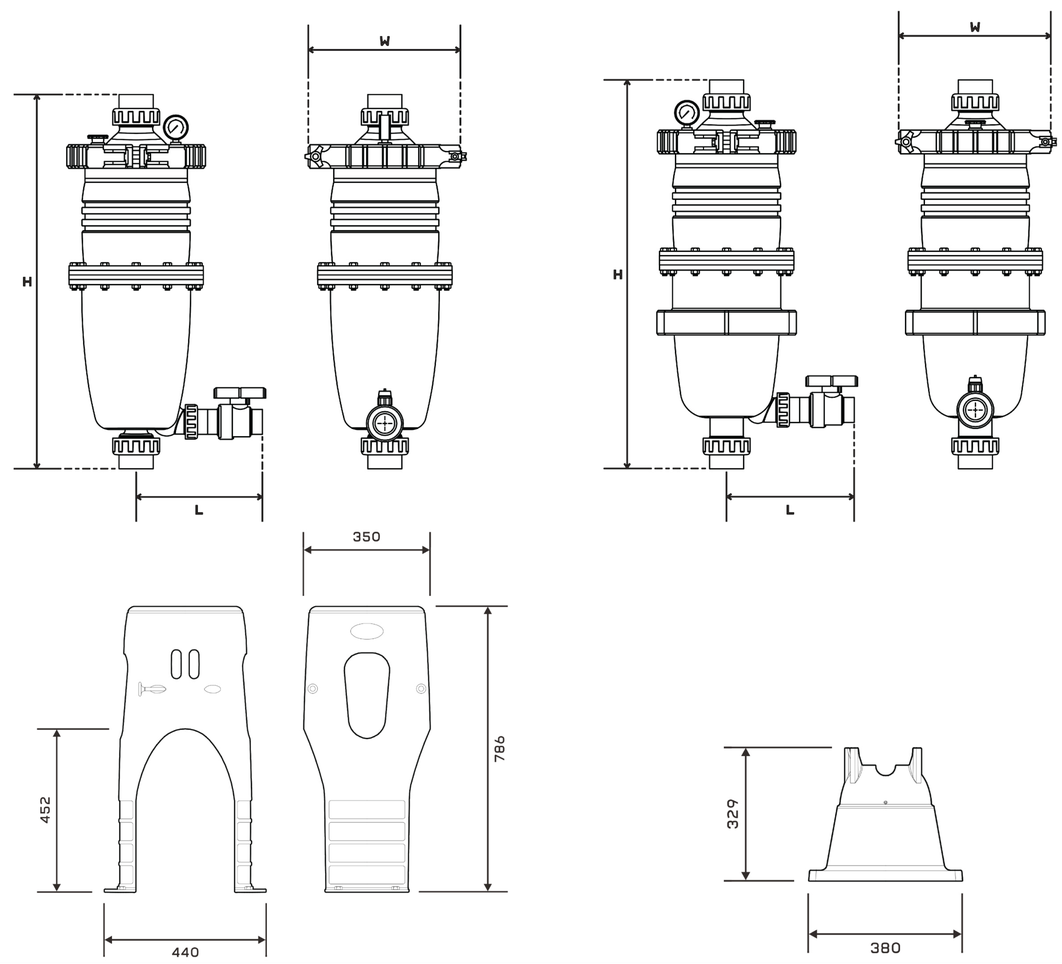
รุ่น	Description	ขนาดท่อ	Dimension (mm.)		
			W	H	L
MULTICYCLONE 12 PLUS	MultiCyclone 12 Plus C40	1.5”	337	769	271
MULTICYCLONE 16 PLUS	Multiqyclone 16 Plus C40	2”	337	803	270