WATERCO
water, the liquid of life

J5 EXPORT IMPORT CO.,LTD.
TEL : 02-277-1345

MULTIPORT VALVE

Filter Control Valves

Multiport Valve

มัลติพอร์ตวาล์วสำหรับใช้งานร่วมกับเครื่องกรองสระว่ายน้ำ ของ WATERCO นั้นผลิตด้วยวัสดุที่มีความแข็งแรง ผ่านการออกแบบทางวิศวกรรมเพื่อให้ประสิทธิภาพ และสามารถทนต่อแรงดันในการใช้งานได้สูง สามารถปรับเลือกการทำงานผ่านมัลติพอร์ตวาล์วได้ 6 ฟังก์ชั่น สำหรับการเลือกใช้งานมีให้เลือกใช้งานในทั้งลักษณะที่ติดตั้งด้านบน และด้านข้างถังกรอง เพื่อให้เหมาะสมกับเครื่องกรองที่หลากหลาย

APPLICATIONS

- ใช้งานร่วมกับเครื่องกรองสระว่ายน้ำ

FEATURES

- ฟังก์ชั่นการควบคุมวาล์ว VariFlo
  - ✓ FILTER – สำหรับการทำงานเพื่อกรองน้ำตามปกติ
  - ✓ BACKWASH – สำหรับทำความสะอาดชั้นกรองทราย ที่มีการสะสมของเศษสิ่งสกปรกต่าง ๆ
  - ✓ RINSE – ใช้เมื่อเสร็จสิ้นการล้างย้อน (การปรับชั้นกรองทราย)
  - ✓ WASTE – ปล่อยน้ำทิ้งโดยไม่ผ่านการกรอง ใช้สำหรับการระบายน้ำ หรือดูดทำความสะอาด
  - ✓ RECIRCILATE – น้ำจะหมุนเวียนผ่านวาล์วโดยผ่านไปที่ตัวกรอง
  - ✓ CLOSED – ปิดการทำงานของเครื่องกรอง

Multiport Valve Buying Guide

รุ่น	ฟังก์ชั่น	ขนาดท่อ	ลักษณะการติดตั้ง	รูปแบบการติดตั้ง	ใช้สำหรับ
22804456	6	1.5”	เป็นแบบเข็มขัดรัด	ด้านบน	Exotuf Plus
228053	6	2”	เป็นแบบเข็มขัดรัด	ด้านบน	Exotuf Plus
2290421	6	1.5”		ด้านข้าง	Exotuf Plus
22905130	6	2”		ด้านข้าง	Exotuf Plus
228042	6	1.5”	เป็นแบบเกลียว	ด้านบน	Micron Fiberglass
228053	6	2”	เป็นแบบเกลียว	ด้านบน	Micron Fiberglass
2290421	6	1.5”		ด้านข้าง	Micron Fiberglass
2290512	6	2”		ด้านข้าง	Micron Fiberglass

DIMENSIONS

รุ่น	Description	Dimension (mm.)		
		A	B	C
MV-WI-22804456	1.5" Multiport Valve for Exotuf Plus Top Mount	314	275	348
MV-WI-228053	2" Multiport Valve for Exotuf Plus Top Mount	376	315	370
MV-WI-2290421	1.5" Multiport Valve for Exotuf Plus Side Mount	390	250	-
MV-WI-22905130	2" Multiport Valve for Exotuf Plus Side Mount	310	305	-
MV-WI-228042	1.5" Multiport Valve for Micron Fiberglass Top Mount	312	240	295
MV-WI-228053	2" Multiport Valve for Micron Fiberglass Top Mount	376	310	370
MV-WI-2290421	1.5" Multiport Valve for Micron Fiberglass Side Mount	390	250	-
MV-WI-2290512	2" Multiport Valve for Micron Fiberglass Side Mount	305	315	-

J5 EXPORT IMPORT CO.,LTD.

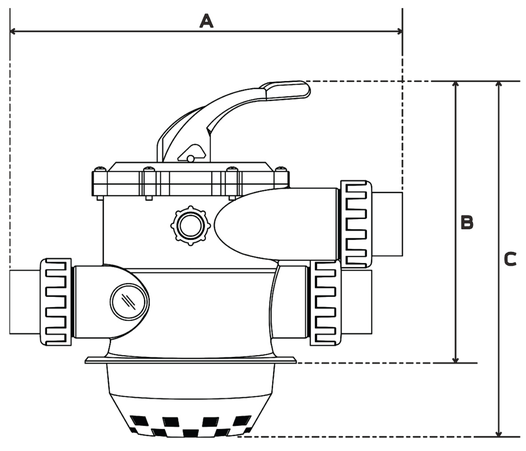

1.5" Multiport Valve
for Exotuf Plus Top Mount

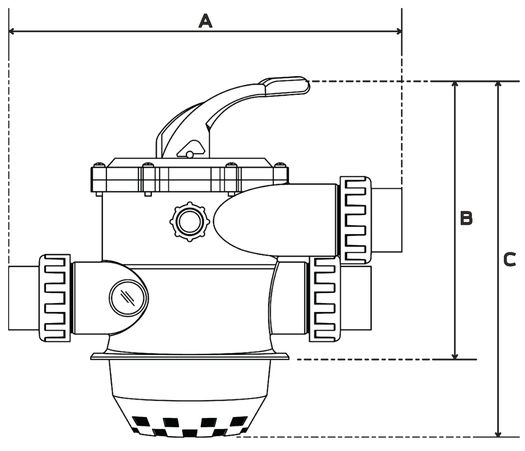

2" Multiport Valve
for Exotuf Plus Top Mount

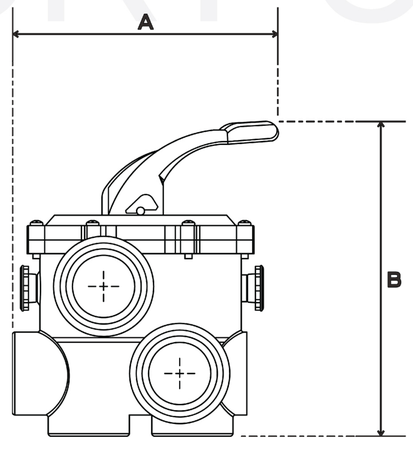

1.5" Multiport Valve
for Exotuf Plus Side Mount

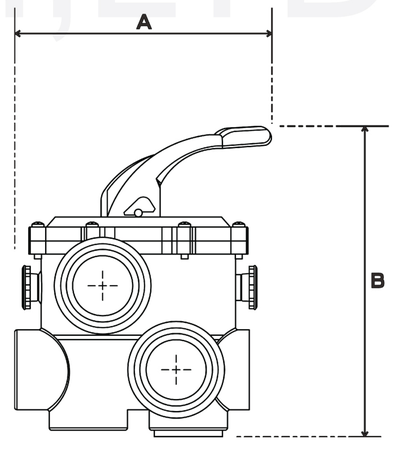

2" Multiport Valve
for Exotuf Plus Side Mount

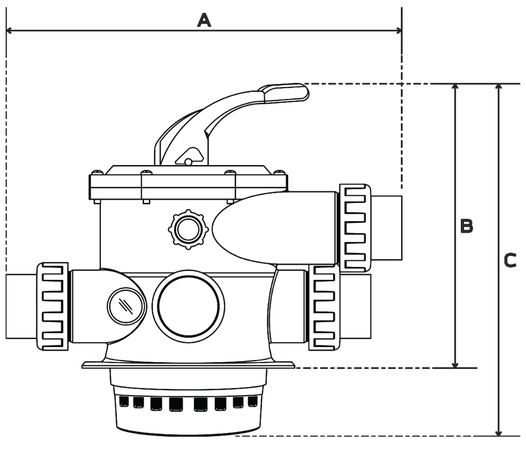

1.5" Multiport Valve
for Micron Fiberglass Top Mount

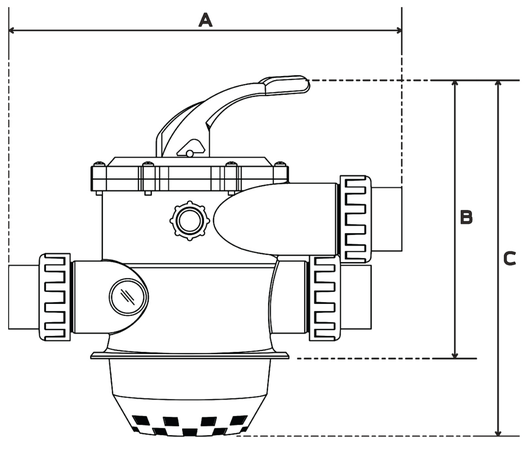

2" Multiport Valve
for Micron Fiberglass Top Mount

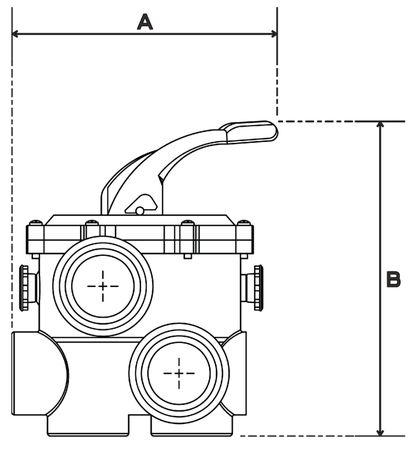

1.5" Multiport Valve
for Micron Fiberglass Side Mount

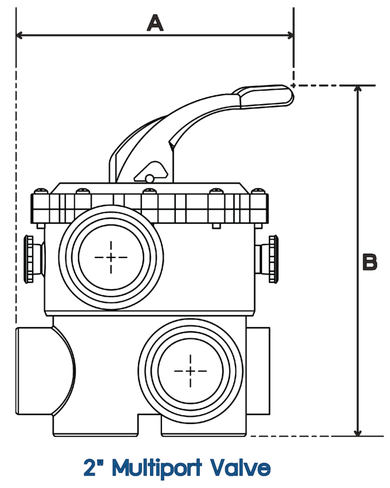

2" Multiport Valve
for Micron Fiberglass Side Mount