WATERCO
water, the liquid of life

OPAL XL
Cartridge Filter

J5 EXPORT IMPORT CO.,LTD.
TEL : 02-277-1345

OPAL XL Cartridge Filter

สำหรับสระว่ายน้ำ ในส่วนของระบบการกรองน้ำ นอกจากการกรองที่ประสิทธิภาพของเครื่องกรองแล้ว การใช้งาน การดูแล และข้อจำกัดในการติดตั้งยังเป็นสิ่งสำคัญในการพิจารณาเลือกเครื่องกรองด้วยเช่นกัน ซึ่งเครื่องกรองสระว่ายน้ำรุ่น Opal XL Cartridge Filter ที่เป็นผลิตภัณฑ์ของ WATERCO นั้นได้ถูกออกแบบมาเพื่อคำนึงถึงการใช้งาน และการดูแลเป็นหลัก โดยที่ยังคงประสิทธิภาพในการกรองที่สูง สำหรับ Opal XL Cartridge Filter ที่มาพร้อมกับตัวถังกรองที่มีความแข็งแรง และทนทานสูง และลักษณะของตัวถังกรองที่สามารถเปิดออกเพื่อ ดูแล ซ่อมบำรุง หรือทำความสะอาดก็ง่ายอีกด้วย ช่วยให้สะดวกมากยิ่งขึ้นสำหรับผู้ดูแลอุปกรณ์สระว่ายน้ำ อีกทั้งยังรวมไปถึงประสิทธิภาพการกรองของ Opal XL ที่มีพื้นที่การกรองที่สูงช่วยให้กรองน้ำได้อย่างมีประสิทธิภาพมากยิ่งขึ้น ด้วยคุณภาพของถังกรองที่ดีจะช่วยให้คุณมั่นใจในการใช้งาน

APPLICATIONS

- สระว่ายน้ำทุกประเภท และทุกขนาด
- สระว่ายน้ำที่มีระบบสปา
- อ่างน้ำร้อน บ่อแช่ตัว

FEATURES

- ตัวถังผลิตโดยใช้วัสดุ Polypropylene ที่มีความแข็งแรงทนทานต่อแรงกระแทกสูง และออกแบบมาเพื่อการบำรุงรักษาที่ง่าย
- ตัวกรองคาร์ทริดจ์ มีขนาดใหญ่เพื่อเพิ่มขีดความสามารถในการจับสิ่งสกปรก และลดการบำรุงรักษาตัวกรอง และช่วยเพิ่มระยะเวลาที่ต้องการ การทำความสะอาด
- ตัวกรองคาร์ทริดจ์ ผลิตจากผ้าโพลีเอสเตอร์ที่นำมาใช้ใหม่ได้
- ช่วยให้คุณประหยัดน้ำได้อย่างมากขึ้น
- ตัวล็อคฝาถังกรองที่สามารถถอดได้ง่าย เพื่อความสะดวกในการทำความสะอาดหรือเปลี่ยนไส้กรอง
- เกจวัดความดัน Pressure Gage สามารถอ่านค่าได้ง่าย
- ได้การรับรองมาตรฐานจาก ASX, SPASA

Opal XL Cartridge Filter Buying Guide

รุ่น	พื้นที่การกรอง	แรงดันสูงสุด	อัตราการไหลสูงสุด
OPAL XL225	225 ft^2.	3.5 bar	30.60 m^3/h
OPAL XL270	270 ft^2.	3.5 bar	30.60 m^3/h

DIMENSIONS

รุ่น	Description	ขนาดท่อ	Dimension (mm.)		
			W	H	L
OPAL XL225	225 SQ FT OPAL XL Cartridge	2”	393	812	480
OPAL XL270	270 SQ FT OPAL XL Cartridge	2”	393	942	480

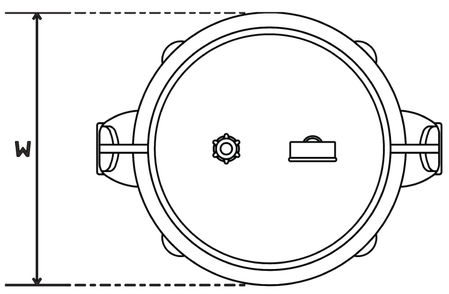

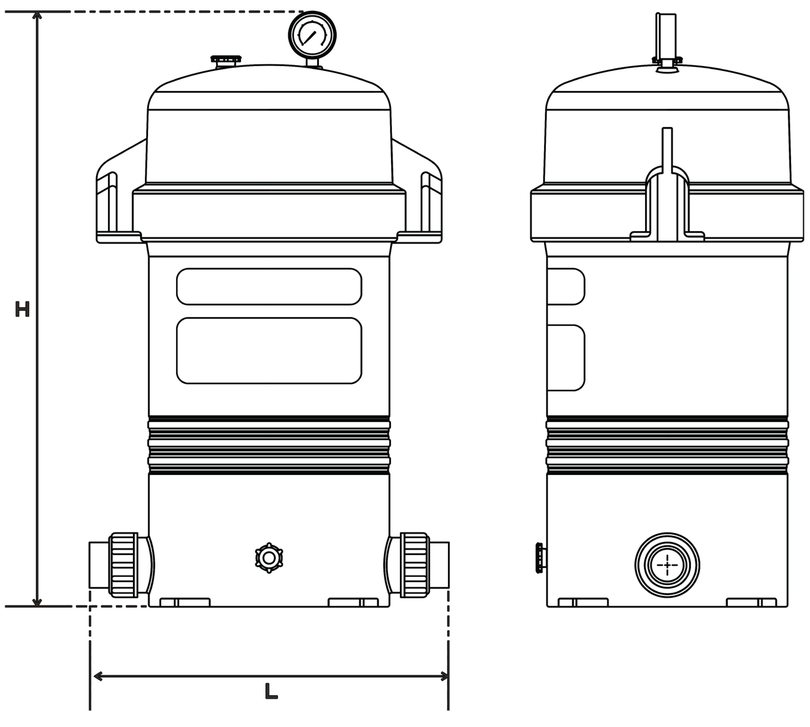

J5 EXPORT IMPORT CO.,LTD.