HAYWARD®

PERFLEX

Extender-Cycle D.E. Filter

J5 EXPORT IMPORT CO.,LTD.
TEL : 02-277-1345

PerFlex DE Filter

นวัตกรรมสำหรับเครื่องกรอง DE Filter รูปแบบใหม่จาก HAYWARD รุ่น Perflex Extended-Cycle DE นับว่าเป็นการพัฒนารูปแบบ และเพิ่มประสิทธิภาพการกรอง ที่สามารถใช้งานร่วมกับผงกรอง DE ด้วยตัวกรอง Flex-Tube ที่ผ่านการจดสิทธิบัตร และออกแบบด้วยเทคโนโลยีของ HAYWARD ซึ่งช่วยให้สามารถกรอง และกำจัดอนุภาคสิ่งสกปรกที่มีขนาดเล็กมาก เมื่อใช้งานร่วมกับผงกรอง DE เพื่อให้ได้น้ำที่ใสสะอาดอย่างรวดเร็วในราคาประหยัด และมีรอบในการกรองที่มากขึ้นโดยไม่ต้องทำการ Backwash เครื่องกรอง Perflex จึงทำให้ประหยัดน้ำได้มากถึง 100 แกลลอน นับว่าเป็นเครื่องกรองที่ยอดเยี่ยมเพื่อให้น้ำใส สะอาดและมีประกายแวววาว

APPLICATIONS

- สระว่ายน้ำขนาดเล็กถึงขนาดกลาง
- สระว่ายน้ำที่มีระบบสปา
- สระว่ายน้ำบ้านพักอาศัย

FEATURES

- ตัวถังสามารถประกอบ และถอดออกได้ง่าย
- สามารถกรองทำความสะอาดน้ำได้อย่างรวดเร็ว
- สามารถกำจัดสิ่งสกปรกที่อนุภาคเล็กมากในครั้งแรกที่น้ำไหลผ่าน
- สามารถใช้ร่วมกับผงกรอง D.E. เพื่อให้มีประสิทธิภาพในการกรองได้ละเอียดที่สุด
- ระบบ Flex-Tube ที่ได้รับการจดสิทธิบัตรนั้นสามารถนำมาทำความสะอาดและนำกลับมาใช้ใหม่ได้อย่างมีประสิทธิภาพ
- คันโยกที่ออกแบบเป็นพิเศษเพื่อให้สะดวกต่อการเปิดฝา และทำความสะอาดตัว Flex-Tubes ได้ง่ายและสามารถเติมผงกรองใหม่ได้ทันที
- สามารถไล่อากาศที่อาจมีอยู่ในระบบออกไปได้โดยผ่านน้ำที่กรองแล้วกลับสู่สระว่ายน้ำ
- ถูกออกแบบมาโดยเฉพาะเพื่อเป็นการสร้างชั้นกรองของผงกรอง D.E. ให้มีความสม่ำเสมอ
- มีเกจวัดความดันในตัว เพื่อให้สามารถตรวจสอบได้เมื่อต้องการทำความสะอาดถังกรอง
- มีเช็ควาล์วช่วยป้องกันการไหลย้อนกลับของระบบเมื่อปั๊มหยุดทำงาน

Perflex Extended-Cycle D.E. Filter Buying Guide

รุ่น	พื้นที่การกรอง	อัตราการไหล [เชิงพาณิชย์]	รอบการทำงาน (แกลลอน)		อัตราการไหล [เชิงพาณิชย์]	รอบการทำงาน (แกลลอน)		ปริมาณผงกรอง DE
			8 ชั่วโมง	10 ชั่วโมง		8 ชั่วโมง	10 ชั่วโมง	
EC65A	27 ft^2.	12.00 m^3/h	25,920	40,200	15.00 m^3/h	32,200	90,250	2.72 กก.
EC75A	40 ft^2.	18.00 m^3/h	38,400	48,000	22.00 m^3/h	48,000	60,000	3.17 กก.

รุ่น	เกจวัดความดัน	ท่อเดรน 1.5" แบบ Deluxe	เช็ควาล์วในตัว	Port สำหรับเช็คและบริการ
EC65A	/	/	/	/
EC75A	/	/	/	/

DIMENSIONS

รุ่น	Description	ขนาดท่อ	Dimension (mm.)	
			W	H
FT-HA-EC65A	27 SQ FT PerFlex DE Filter	1.5"	533	787
FT-HA-EC75A	24 SQ FT PerFlex DE Filter	1.5"	533	787

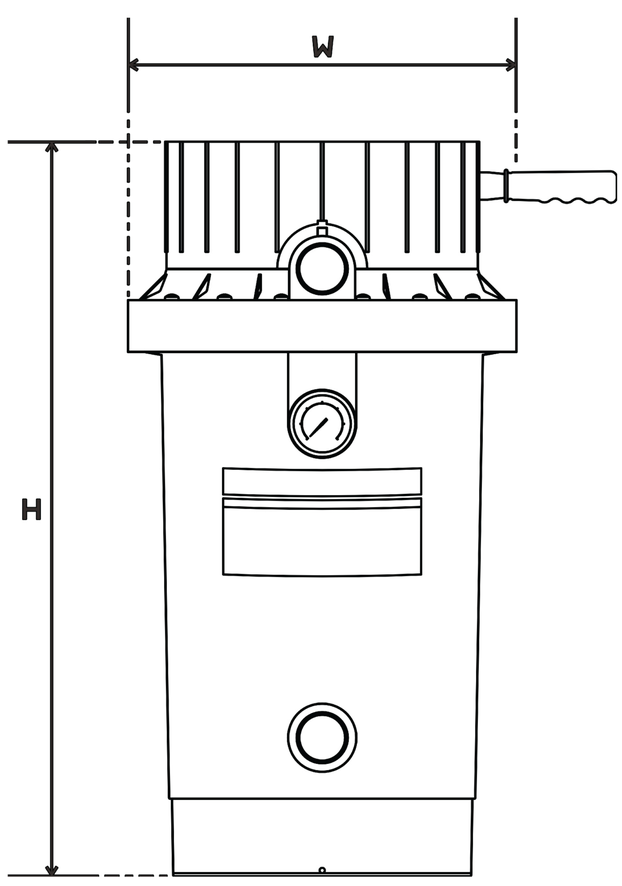

J5 EXPORT IMPORT CO.,LTD.