HAYWARD®

PSV Valve

Ball Valve

J5 EXPORT IMPORT CO.,LTD.
TEL : 02-277-1345

PSV Valve

วาล์วเปลี่ยนทิศทางรุ่น PSV Series สำหรับระบบสระว่ายน้ำ แบรนด์ HAYWARD ด้วย PSV Valve จะช่วยทำให้การจัดการทิศทางการไหลของน้ำเป็นเรื่องง่าย และไม่ต้องการการบำรุงรักษาที่บ่อยมาก ด้วยโครงสร้างตัวบอดี้และฝา ใช้วัสดุ CPVC ที่มีความทนทานช่วยให้ทนความร้อนได้เป็นอย่างดี และยังช่วยป้องกันการแปรปรวนและการรั่วไหลตามความต้องการในสภาพแวดล้อม

APPLICATIONS

- ใช้ร่วมกับระบบท่อ และอุปกรณ์ระบบสระว่ายน้ำ

FEATURES

- ตัวบอดี้และฝาวาล์วผลิตจากวัสดุ CPVC ที่มีความทนทานช่วยให้ทนความร้อนได้เป็นอย่างดี
- ส่วนประกอบทั้งหมดทำจากวัสดุที่ทนต่อการกัดกร่อนทำให้สามารถใช้งานได้อย่างเหมาะสม ตลอดอายุการยืดการใช้งานที่ยาวนานยิ่งขึ้น
- วาล์ว PSV Series มีให้เลือกหลายทั้งแบบ 2 ทาง และ แบบ 3 ทาง
- ไม่แนะนำให้ใช้วาล์ว PVC ที่อุณหภูมิโดยรอบสูงกว่า 104° F
- ได้รับมาตรฐาน NSF

PSV Valve Buying Guide

รุ่น	รายละเอียด	ขนาดท่อ	น้ำหนัก
PSV2S	2-Way Ball Valve	1.5” - 2”	15.8 กก.
PSV3S	3-Way Ball Valve	1.5” - 2”	17.2 กก.

DIMENSIONS

รุ่น	Description	Dimension (mm.)		
		A	B	C
BV-HA-PSV2S	2-way valve Pipe Size 1.5" - 2	166	120	160
BV-HA-PSV3S	3-way valve Pipe Size 1.5" - 2"	166	145	160

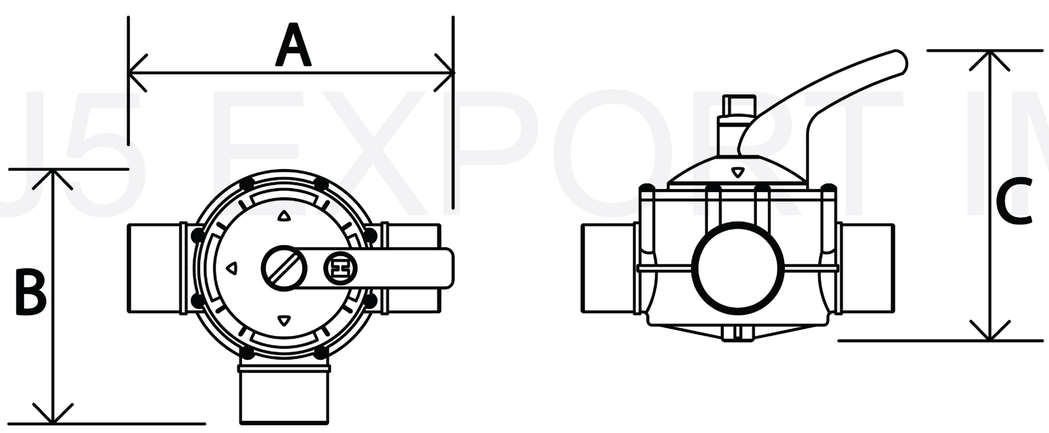

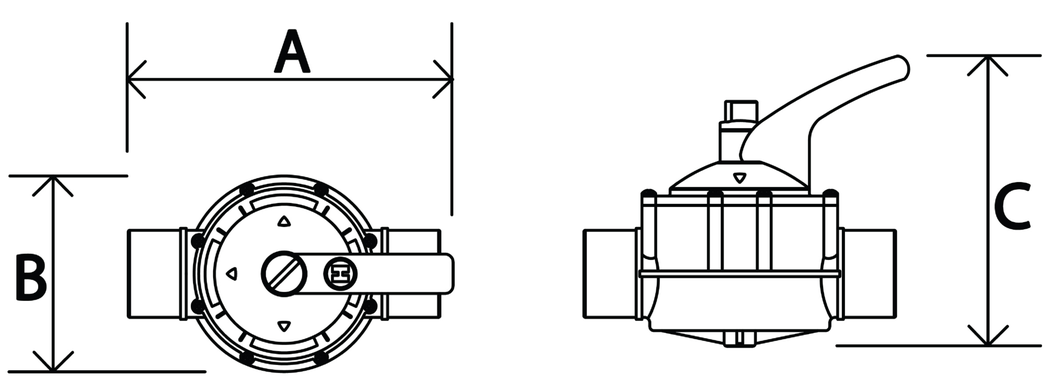

J5 EXPORT IMPORT CO.,LTD.