HAYWARD®

SELECTAFLO VALVE

High Efficiency Multiport Valve

J5 EXPORT IMPORT CO.,LTD.
TEL : 02-277-1345

SelectaFlo Valve

มัลติพอร์ตวาล์วประสิทธิภาพสูง SelectaFlo Valve ได้รับการออกแบบทางวิศวกรรมโดย HAYWARD ให้มีความเหมาะสมกับการใช้งานร่วมกับถังกรอง DE เพื่อให้เกิดการไหลของน้ำอย่างต่อเนื่อง แม้แรงดันจะลดลง พร้อมด้ามจับที่มีความแข็งแรงและทนทานสำหรับใช้บังคับทิศทางได้ถึง 4 ฟังก์ชั่น ไม่ว่าจะเป็น filter, backwash, waste และ recirculate ภายในอุปกรณ์ตัวเดียว อีกทั้งยังมาพร้อมกับกระบอกแก้วใส ที่อยู่ด้านข้างที่ช่วยให้สังเกตเห็นน้ำภายในถังกรองในขณะที่ทำการ Backwash

APPLICATIONS

- ใช้งานร่วมกับเครื่องกรองสระว่ายน้ำ

FEATURES

- ฟังก์ชั่นการควบคุมวาล์ว SelectaFlo
  - ✓ FILTER – สำหรับการทำงานเพื่อกรองน้ำตามปกติ
  - ✓ BACKWASH – สำหรับทำความสะอาดชั้นกรองทราย ที่มีการสะสมของเศษสิ่งสกปรกต่าง ๆ
  - ✓ WASTE – ปล่อยน้ำทิ้งโดยไม่ผ่านการกรอง ใช้สำหรับการระบายน้ำ หรือดูดทำความสะอาด
  - ✓ RECIRCILATE – น้ำจะหมุนเวียนผ่านวาล์วโดยผ่านไปที่ตัวกรอง
- ช่วยลดปัญหา Head loss

SelectaFlo Valve Buying Guide

รุ่น	ฟังก์ชั่น	ขนาดท่อ	สี	รูปแบบการติดตั้ง	ใช้สำหรับ
SP0740DE	4	2”	ดำ	ด้านข้าง	เครื่องกรอง DE

DIMENSIONS

รุ่น	Description	Dimension (mm.)		
		A	B	C
MV-HA-SP0425	SelectaFlo Valve high eficiency valve 2"	295	130	430

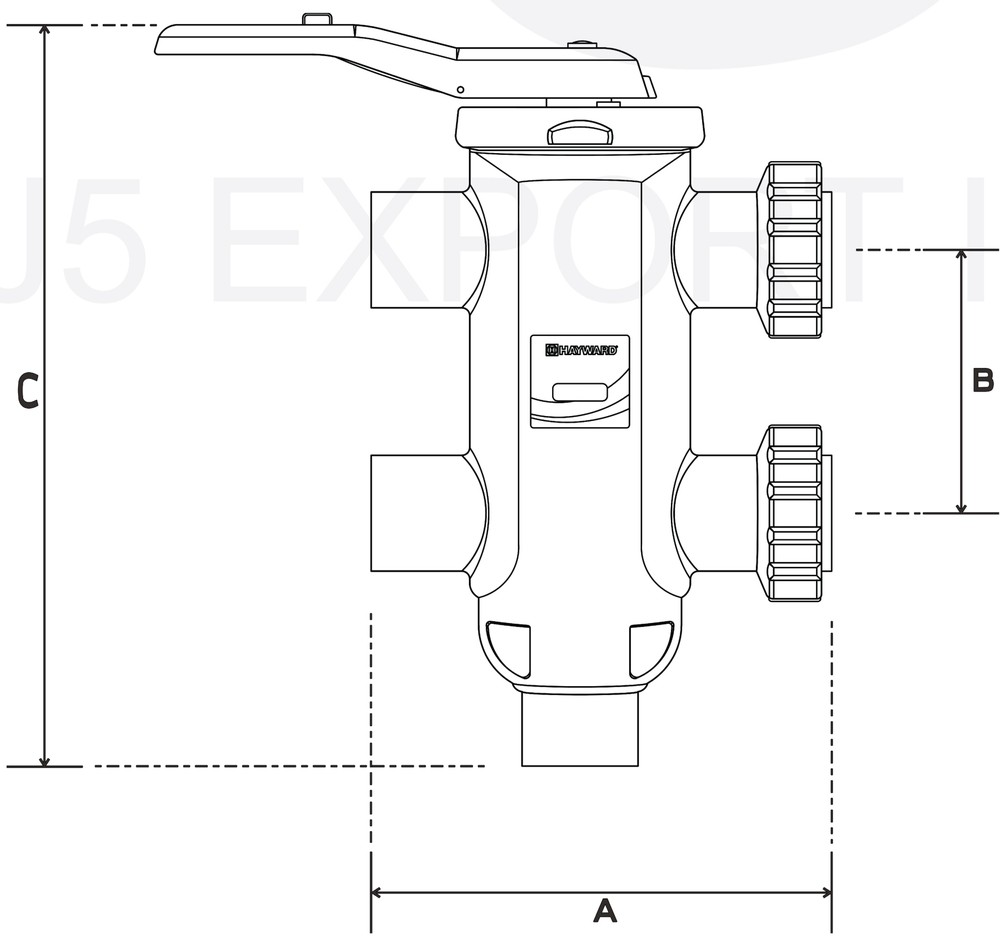

J5 EXPORT IMPORT CO.,LTD.