WATERCO
water, the liquid of life

J5 EXPORT IMPORT CO.,LTD.
TEL : 02-277-1345

SP5000 Skimmer Box

Pool Skimmer

SP5000 Skimmer Box

สกิมเมอร์ที่ถูกออกแบบมาเพื่อให้สามารถติดตั้งได้ทั้งสระว่ายน้ำคอนกรีต และสระว่ายน้ำไฟเบอร์กลาส มีขนาดกะทัดรัดช่วยให้ลดพื้นที่ในการติดตั้ง ในขณะที่ยังคงรักษาการไหลผ่านของน้ำได้อย่างดีที่สุด ช่วยลดความต้องการแรงดูดของปั๊ม และยังช่วยประหยัดพลังงานได้อีกด้วย

APPLICATIONS

- สระว่ายน้ำคอนกรีต ทุกประเภท และทุกขนาด
- สระว่ายน้ำที่พักอาศัย และเชิงพานิชย์
- สระสปาคอนกรีต

FEATURES

- ผลิตจากวัสดุ ABS ทีมีความแข็งแรงสามารถทนแรงกระแทกได้สูง
- ตะกร้ากรองภายในมีขนาดใหญ่และแข็งแรง
- ความจุสกิมเมอร์ 2.6 ลิตร
- ได้การรับรองมาตรฐานจาก ASX และ SPASA

Skimmer SP5000 Buying Guide

รุ่น	ขนาดท่อ	พื้นที่ผิวสูงสุด	ความยาว ปากสกิมเมอร์	น้ำหนัก
SP5000	50 มม.	75 m2	251.5	6 กก.

DIMENSIONS

รุ่น	Description	Dimension (mm.)			
		A	B	C	D
SKM-HA-SP1099S	Front Access Skimmer Spa	190	165	317	190

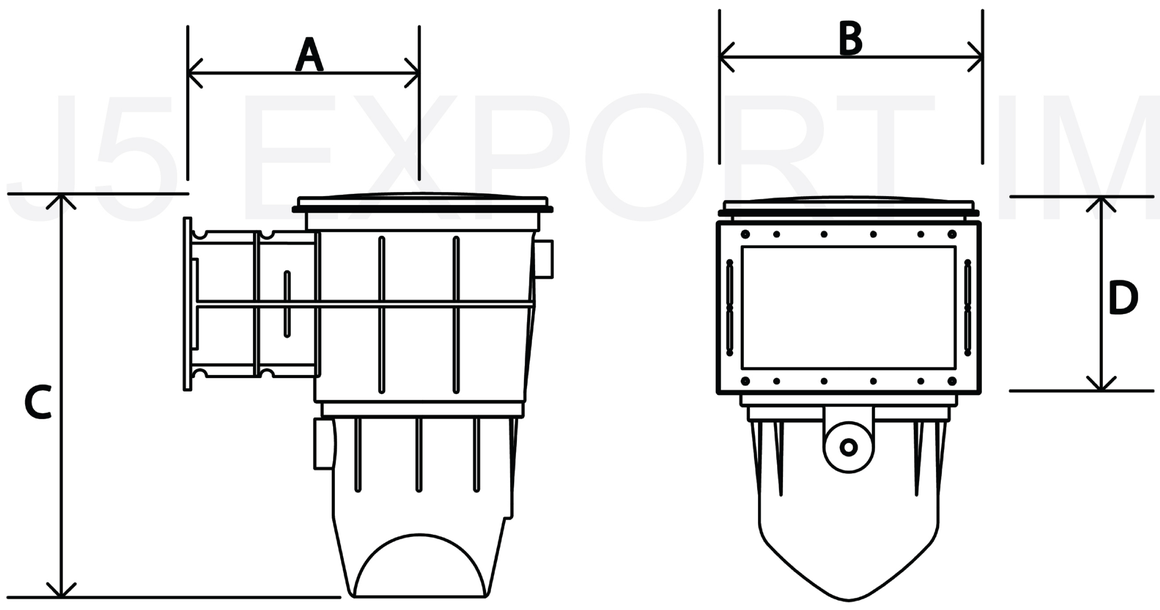

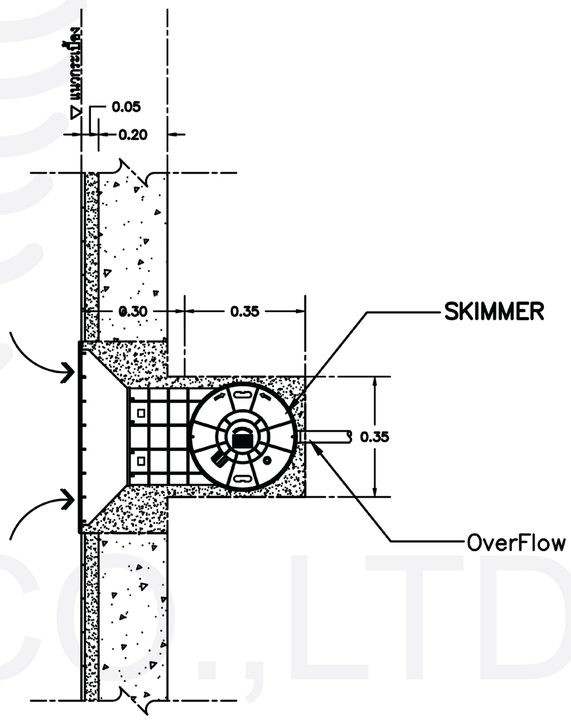

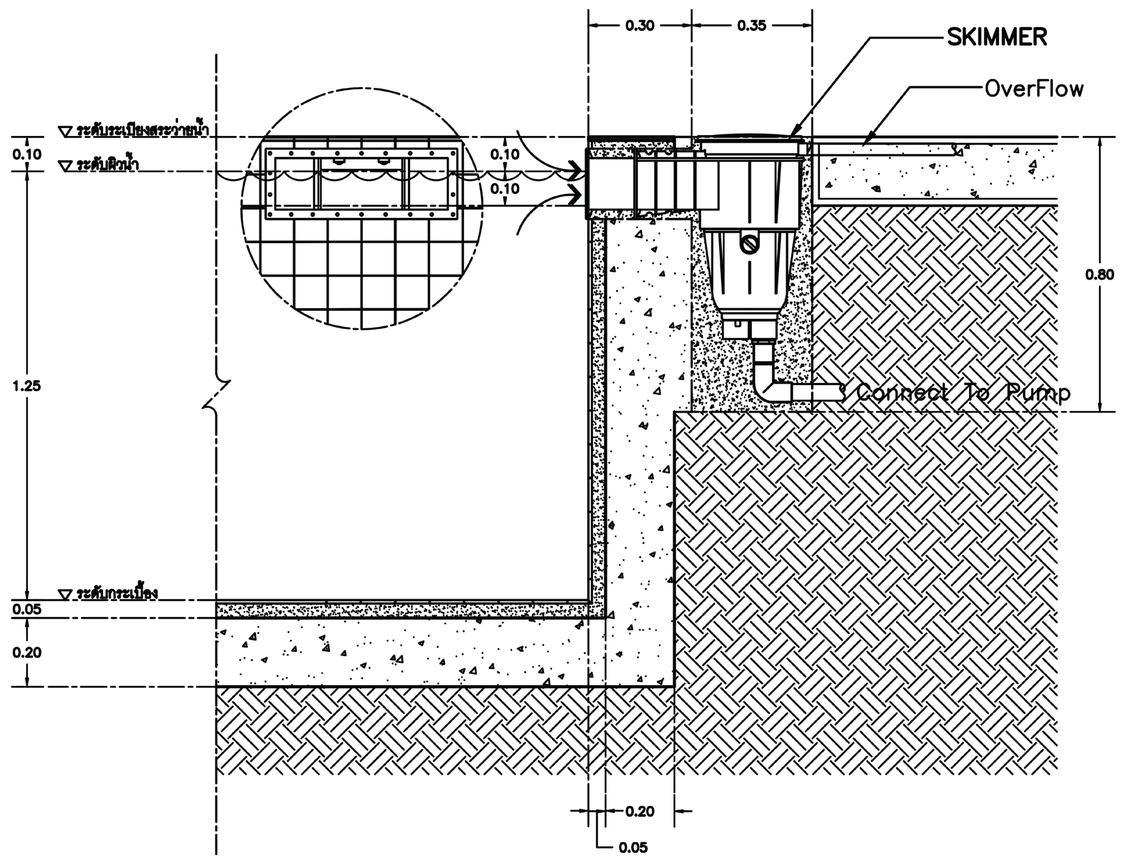

J5 EXPORT IMPORT CO.,LTD.