WATERCO
water, the liquid of life

J5 EXPORT IMPORT CO.,LTD.
TEL : 02-277-1345

Supa Skimmer

Pool Skimmer

Supa Skimmer

ผลิตภัณฑ์สกิมเมอร์สำหรับระบบหมุนเวียนสระว่ายน้ำ ที่ถูกออกแบบมาให้มีขนาดใหญ่ เพื่อให้สามารถใช้งานร่วมกับสระว่ายน้ำแบบเชิงพาณิชย์ ด้วยวัสดุ ABS ที่มีความแข็งแรง ทนทาน ป้องกันการกร่อนจาก UV และ สารเคมีได้เป็นอย่างดี อีกทั้งยังมีความจุที่มาก เหมาะกับสระว่ายน้ำที่สร้างในสภาพแวดล้อมที่มีต้นไม้เยอะ

APPLICATIONS

- สระว่ายน้ำคอนกรีต ทุกประเภท และทุกขนาด
- สระว่ายน้ำที่พักอาศัย และเชิงพานิชย์
- สระสปาคอนกรีต

FEATURES

- ตัวล็อคแบบสุญญากาศ พร้อมฝาเปิดแบบนิรภัยเพื่อป้องกันการเกิดอุบัติเหตุ
- ผลิตจากวัสดุ ABS ทีมีความแข็งแรงสามารถทนแรงกระแทกได้สูง
- ตะกร้ากรองภายในมีขนาดใหญ่และแข็งแรง
- ความจุสกิมเมอร์ 5.9 ลิตร
- ได้การรับรองมาตรฐานจาก ASX และ SPASA

Supa Skimmer Buying Guide

รุ่น	ขนาดท่อ	พื้นที่ผิวสูงสุด	ความยาว ปากสกิมเมอร์	น้ำหนัก
Supa Skimmer	50 มม.	75 m^2	299.5 มม.	7 กก.
Supa Skimmer Widemouth	50 มม.	75 m^2	499.0 มม.	10 กก.

DIMENSIONS

รุ่น	Description	Dimension (mm.)			
		A	B	C	D
SKM-WI-2921	SupaSkimmer	499	299	595	203

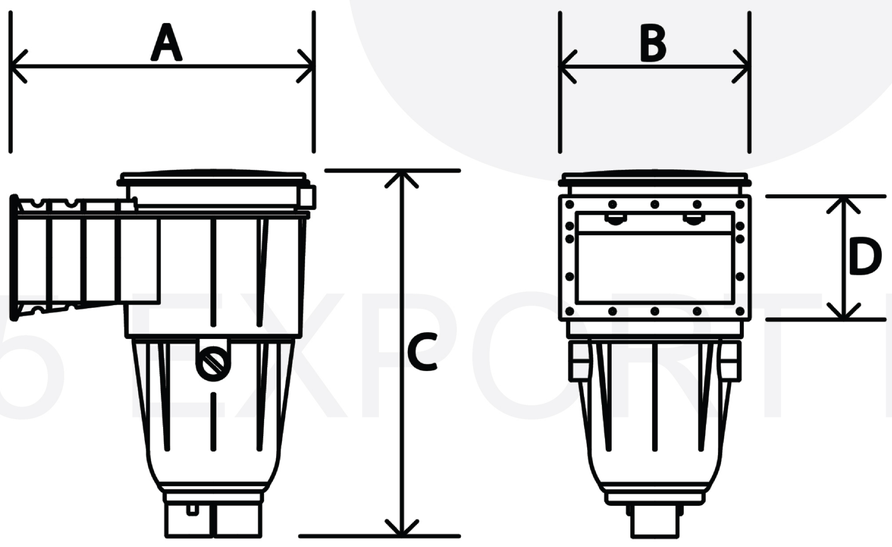

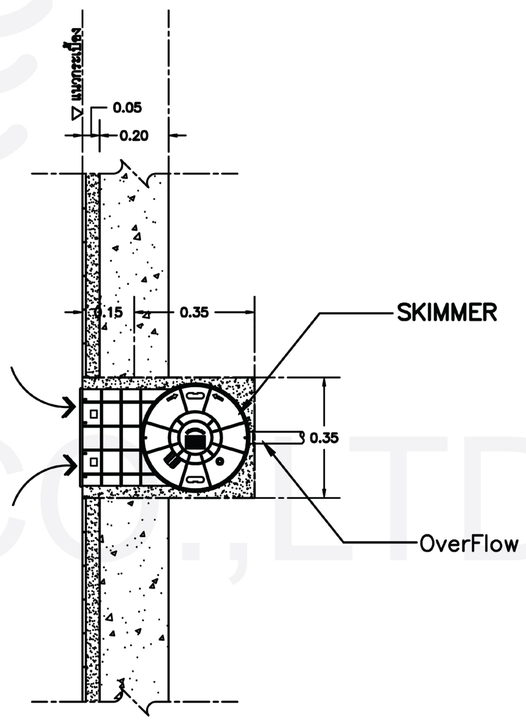

รุ่น	Description	Dimension (mm.)				
		A1	B1	C1	D1	E1
SKM-WI-2921	SupaSkimmer Widemouth	666	551	315	595	204

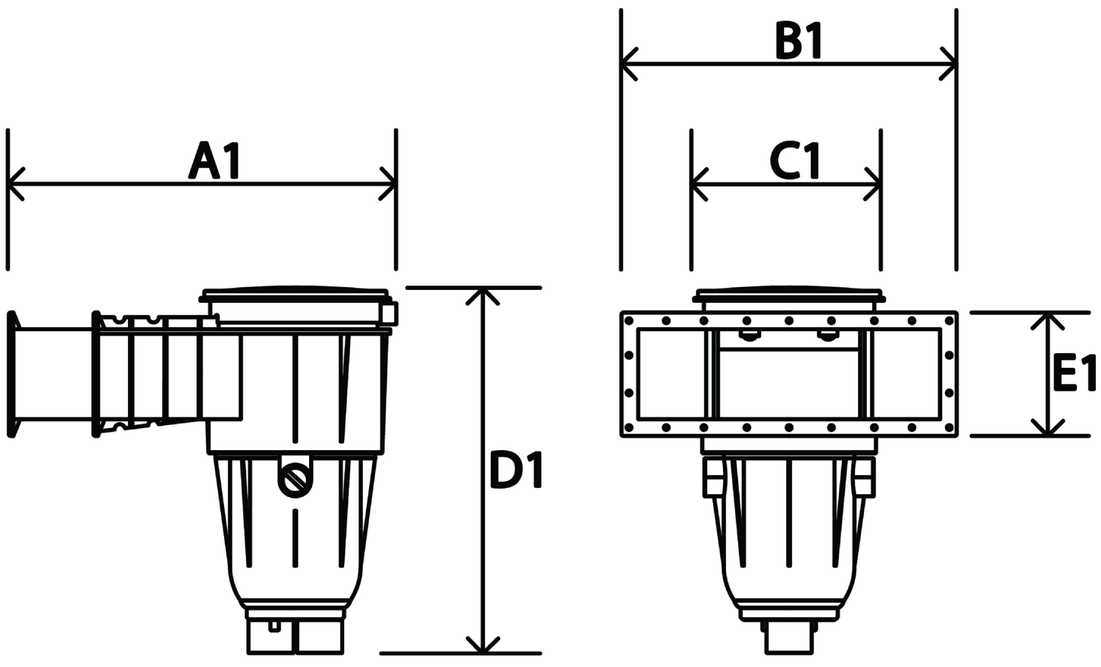

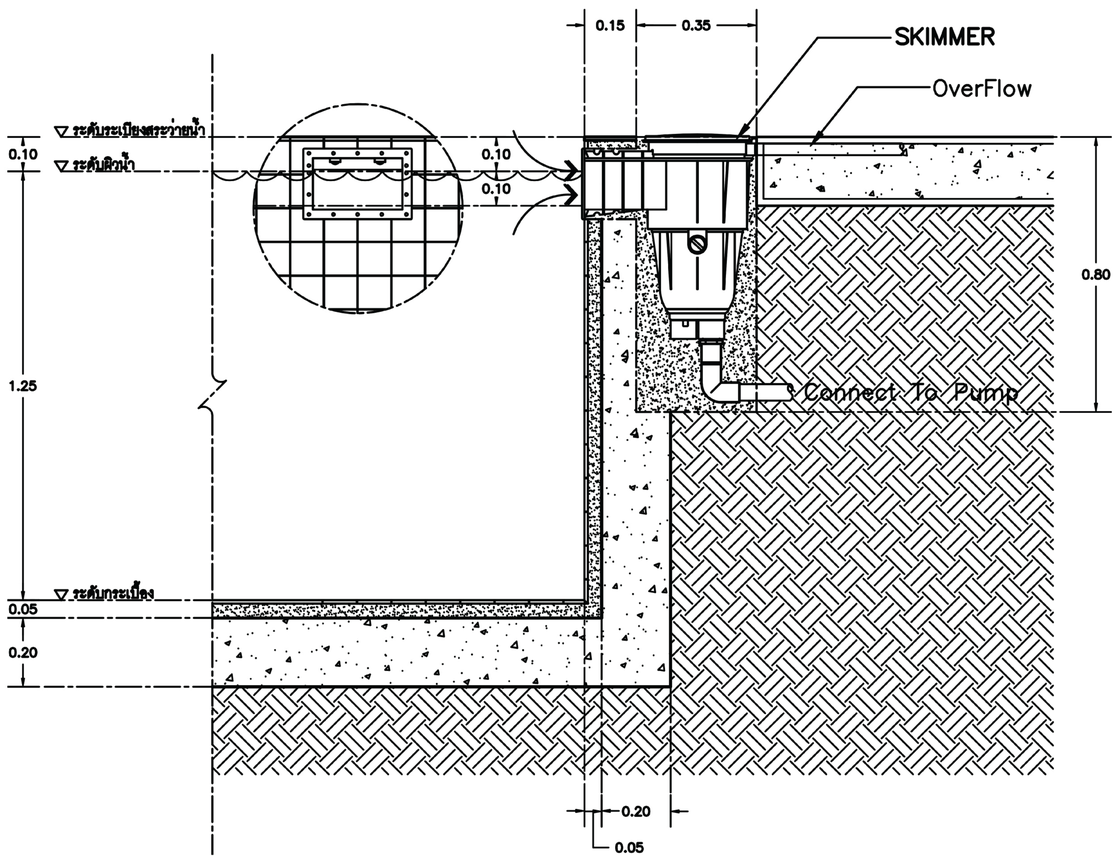

J5 EXPORT IMPORT CO.,LTD.