WATERCO
water, the liquid of life

SUPATUF MK2 ECO-100

Energy Saving 3 Speed Pump

J5 EXPORT IMPORT CO.,LTD.
TEL : 02-277-1345

Supatuf MK2 ECO-100

ด้วยเทคโนโลยีในปัจจุบัน ที่ทำให้พัฒนาการต่าง ๆ ของผลิตภัณฑ์มีความก้าวหน้ามากยิ่งขึ้น ซึ่ง WATERCO ได้มีการพัฒนายกระดับปั๊มสำหรับสระว่ายน้ำที่จะช่วยให้ทำงานได้ง่าย สะดวก และใช้งานได้อย่างหลากหลายมีความครอบคลุมมากยิ่งขึ้น ด้วยปั๊มแบบปรับความเร็วได้รุ่น Supatuf MK2 ECO Pump ที่ได้รับการพัฒนาเพื่อใช้ในการประหยัดพลังงานในขณะที่ใช้งานมากยิ่งขึ้น ด้วยคุณสมบัติที่ได้รับการออกแบบเพื่อให้สามารถเลือกระดับความเร็วได้มากกว่าระดับเดียว ที่จะแตกต่างจากปั๊มสระว่ายน้ำทั่วไป ด้วยความสามารถที่เลือกระดับความเร็วได้ถึง 3 ระดับ จึงช่วยลดการใช้พลังงาน และประหยัดค่าใช้จ่ายต่าง ๆ ลงได้อย่างมาก นับเป็นอีกหนึ่งนวัตกรรมที่ช่วยประหยัดเวลา ลดการใช้น้ำ และพลังงาน เป็นมิตรต่อสิ่งแวดล้อม

APPLICATIONS

- สระว่ายน้ำทุกประเภท ทุกขนาด
- สระว่ายน้ำ บ้านพักอาศัย และสระว่ายน้ำเชิงพาณิชย์
- สระว่ายน้ำที่มีระบบสปาร่วมด้วย
- ระบบน้ำพุ หรือน้ำตก

FEATURES

- ฝาปั๊มเป็นแบบใสทำให้สามารถมองเห็นภายในได้
  เพื่อให้ผู้ใช้งานทราบได้ว่าควรต้องทำความสะอาดตะกร้าเพื่อล้างสิ่งสกปรกเมื่อใด
- มาพร้อมตัวเชื่อมต่อท่อ U-PVC แบบ Union เพื่อความสะดวกและรวดเร็ว
- Mechanical Seal ผลิตจากวัสดุคาร์บอน/กราไฟท์ คุณภาพสูง พร้อมกับสปริงแบบสแตนเลส 316
- มอเตอร์ IE3 ประสิทธิภาพสูง พร้อมพัดลมระบายความร้อนภายในตัว
- มีตัวป้องกันความร้อนที่สูงจนเกินไป
- มาพร้อมตัวฐานปั๊ม สำหรับใช้ยึดตัวปั๊มที่มีความมั่นคง
- Secondary Seal เพื่อการปกป้องมอเตอร์ปั๊มเป็นพิเศษแบบ 2 ชั้น
  พร้อมท่อเดรนสำหรับระบายน้ำ
- ตัวปั๊มผลิตด้วยการขึ้นรูปเป็นชิ้นเดียว จากวัสดุเทอร์โมพลาสติกเสริมใยแก้ว
- สามารถปรับเลือกความเร็วรอบได้ถึง 3 ระดับเพื่อให้เหมาะสมกับการใช้งานแต่ละแบบ
- ได้รับการรับรองมาตรฐานจาก ASX and SPASA
- ได้รับการรับรองมาตรฐานการประหยัดพลังงานระดับ 7 ดาว จากประเทศออสเตรเลีย

Supatuf MK2 ECO-100 Buying Guide

รุ่น	ค่ากำลัง มอเตอร์ HP	ความเร็วรอบ	แรงดันไฟ ความถี่ 50Hz	ระบบแรงดันไฟฟ้า	ขนาดท่อ
SUPATUF ECO 100 MK2	1.00 HP	1900 - 2850 RPM	220-240V	Single Phase	2”

กราฟแสดงประสิทธิภาพอัตราการไหล

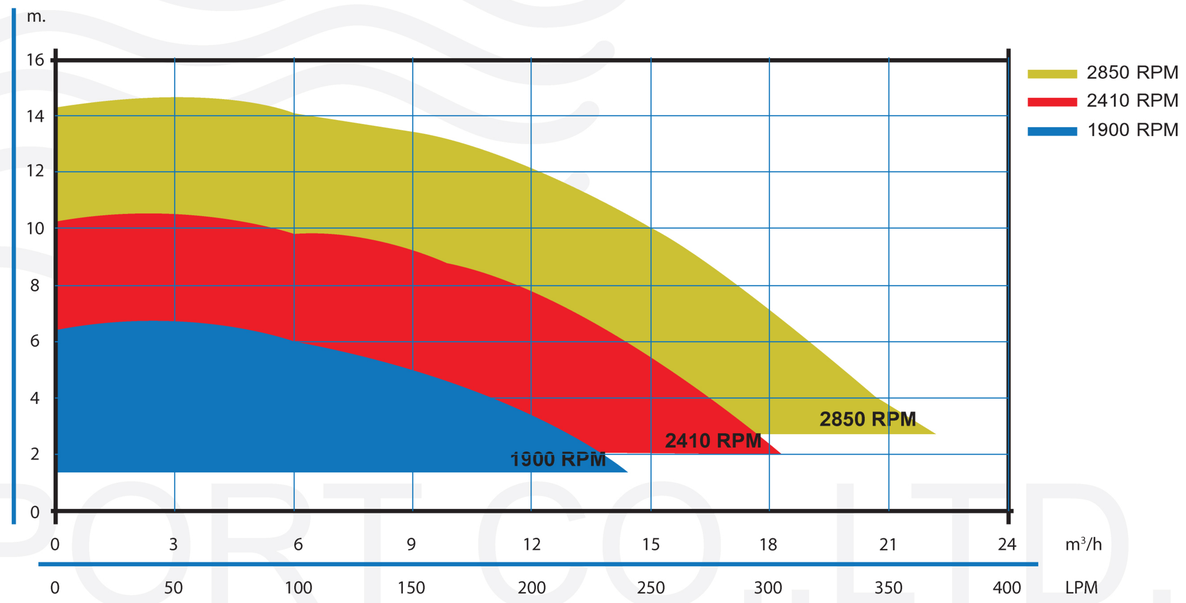

DIMENSIONS

รุ่น	Description	Dimension (mm.)				
		L1	L2	L3	H1	H2
Supatuf ECO100	Supatuf MK2 ECO-100 Pump	615	310	310	200	179

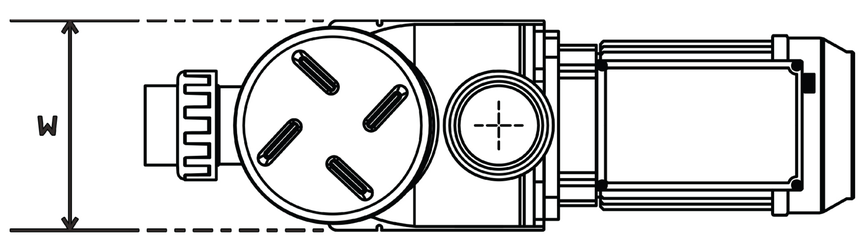

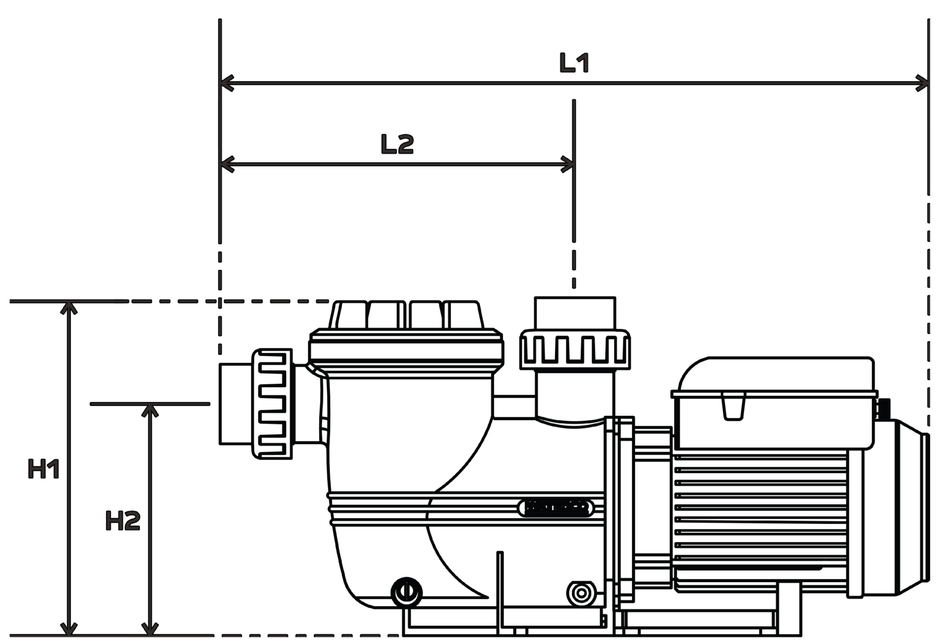

ความเร็วรอบ	กำลังไฟฟ้าที่มอเตอร์ใช้	AMPS	Total Head	อัตราการไหล	เสียงขณะทำงาน
1900 RPM	0.27 kW	2.1	2.4 ม.	12.84 m³/h	58.8 dB(A)
	0.27 kW	2.1	4.4 ม.	10.14 m³/h	58.4 dB(A)
	0.25 kW	1.9	5.6 ม.	7.08 m³/h	58.7 dB(A)
2410 RPM	0.52 kW	3.9	5.6 ม.	14.82 m³/h	60.9 dB(A)
	0.50 kW	3.8	8.1 ม.	11.04 m³/h	61.3 dB(A)
	0.45 kW	3.4	9.6 ม.	7.50 m³/h	61.7 dB(A)
2850 RPM	0.84 kW	6.5	7.3 ม.	17.82 m³/h	63.5 dB(A)
	0.79 kW	5.9	11.3 ม.	13.14 m³/h	63.3 dB(A)
	0.71 kW	5.3	13.4 ม.	8.88 m³/h	63.6 dB(A)

J5 EXPORT IMPORT CO.,LTD.