WATERCO
water, the liquid of life

J5 EXPORT IMPORT CO.,LTD.
TEL : 02-277-1345

SUPATUF MK2 PUMP

Swimming Pool Pump

Supatuf MK2 Pump

ด้วยการพัฒนาเทคโนโลยีของระบบไฮดรอลิก ของปั๊มสระว่ายน้ำรุ่น Supatuf MK2 จาก WATERCO ที่เป็นการยกระดับขึ้นจาก Supatuf Pump เพื่อให้ได้ประสิทธิภาพของปั๊มที่มีคุณภาพสูง และช่วยลดปัญหาทำงานที่มีเสียงดังรบกวน ได้ในขณะที่ยังมีอัตราการไหลที่คงที่ ให้น้ำที่ไหลลื่นอย่างต่อเนื่องตามคุณสมบัติเดิมที่เป็น High Flow – Low Head ของ Supatuf Pump ทำให้เหมาะสมกับสระว่ายน้ำโดยเฉพาะ หรือจะใช้ร่วมกับระบบสปา อุปกรณ์ว่ายน้ำทวนกระแส ก็ได้เช่นกัน เนื่องจากเป็นปั๊มประสิทธิภาพสูงแบบ ช่วยให้มั่นใจว่าระบบของคุณจะทำงานได้อย่างเต็มที่มีประสิทธิภาพ และปลอดภัยปราศจากเสียงดังรบกวน ให้การทำงานที่ราบรื่น ในทุกสภาวะการติดตั้ง

APPLICATIONS

- สระว่ายน้ำขนาดเล็กถึงขนาดกลาง
- อุปกรณ์กรองเพื่อทำความสะอาด แบบเคลื่อนย้ายได้
- อ่างน้ำร้อน บ่อแช่ตัว
- บ่อปลา น้ำพุ สระน้ำในสวน
- ตู้แสดงสัตว์น้ำ น้ำเกลือ และน้ำจืด

FEATURES

- ฝาปั๊มเป็นแบบใสทำให้สามารถมองเห็นภายในได้เพื่อให้ผู้ใช้งานทราบได้ว่าควรต้องทำความสะอาดตะกร้าเพื่อล้างสิ่งสกปรกเมื่อใด
- มาพร้อมตัวเชื่อมต่อท่อ U-PVC แบบ Union เพื่อความสะดวกและรวดเร็ว
- Mechanical Seal ผลิตจากวัสดุคาร์บอน/กราไฟท์ คุณภาพสูง พร้อมกับสปริงแบบสแตนเลส 316
- มอเตอร์ประสิทธิภาพสูง IPX5 พร้อมเพลามอเตอร์สแตนเลสเกรด 303 มีพัดลมระบายความร้อนภายในมอเตอร์ และตัวป้องกันความร้อนที่สูงจนเกินไป
- มาพร้อมตัวฐานปั๊ม สำหรับใช้ยึดตัวปั๊มที่มีความมั่นคง
- Secondary Seal เพื่อการปกป้องมอเตอร์ปั๊มเป็นพิเศษแบบ 2 ชั้น พร้อมท่อเดรนสำหรับระบายน้ำ
- ด้วยการออกแบบใหม่ ทำให้ระดับเสียงในการทำงานลดลงกว่ารุ่นก่อน 3 dB
- สามารถติดตั้งแทน Supatuf Pump รุ่นเก่าได้
- การออกแบบใบพัดและตัวกระจายน้ำ ทำให้ระบบไฮดรอลิกมีประสิทธิภาพ
- ตัวปั๊มผลิตด้วยการขึ้นรูปเป็นชิ้นเดียว จากวัสดุเทอร์โมพลาสติกเสริมใยแก้ว
- ได้รับการรับรองมาตรฐานจาก ASX and SPASA

กราฟแสดงประสิทธิภาพอัตราการไหล

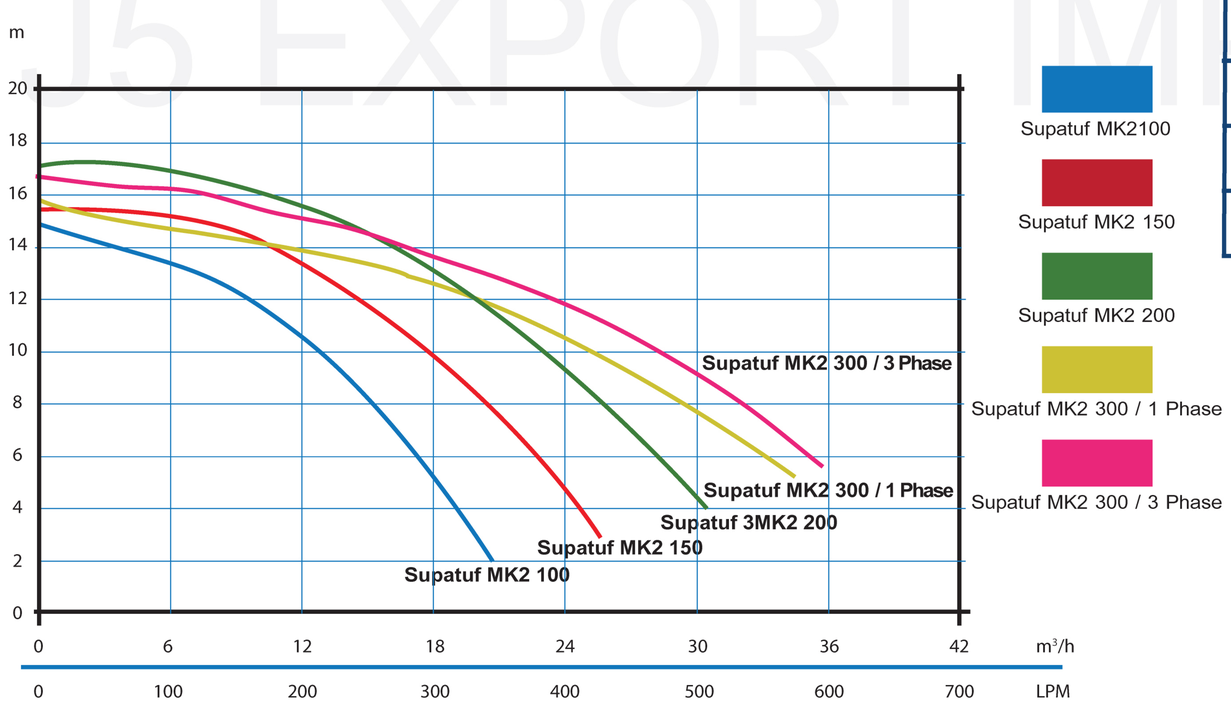

Supatuf MK2 Pump Buying Guide

รุ่น	ค่ากำลังมอเตอร์ HP	กำลังไฟฟ้าที่มอเตอร์ใช้	แรงดันไฟความถี่ 50Hz	ระบบแรงดันไฟฟ้า	ขนาดท่อ	อัตราการไหล	
						8 เมตร	10 เมตร
SUPATUF MK2 100	1.0 HP	0.75 kW	220-240V	Single Phase	2”	15.00 m^3/h	12.50 m^3/h
SUPATUF MK2 150	5.5 HP	1.1 kW	220-240V	Single Phase	2”	20.40 m^3/h	17.40 m^3/h
SUPATUF MK2 200	2.0 HP	1.5 kW	220-240V	Single Phase	2”	25.20 m^3/h	22.80 m^3/h
SUPATUF MK2 300	3.0 HP	2.2 kW	220-240V	Single Phase	2”	30.00 m^3/h	25.20 m^3/h
SUPATUF MK2 3003	3.0 HP	2.2 kW	380-415V	Three Phase	2”	32.40 m^3/h	28.80 m^3/h

DIMENSIONS

รุ่น	Description	Dimension (mm.)				
		L1	L2	H1	H2	W
SUPATUF MK2 100	1.0 HP Supatuf MK2 Pump 220-240V	602	310	310	200	179
SUPATUF MK2 150	1.5 HP Supatuf MK2 Pump 220-240V	623	310	310	200	179
SUPATUF MK2 200	2.0 HP Supatuf MK2 Pump 220-240V	663	310	310	200	179
SUPATUF MK2 300	3.0 HP Supatuf MK2 Pump 220-240V	648	310	310	200	179
SUPATUF MK2 3003	3.0 HP Supatuf MK2 Pump 380-415V	648	310	310	200	179

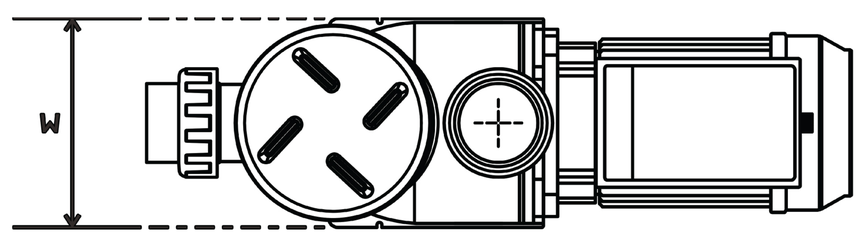

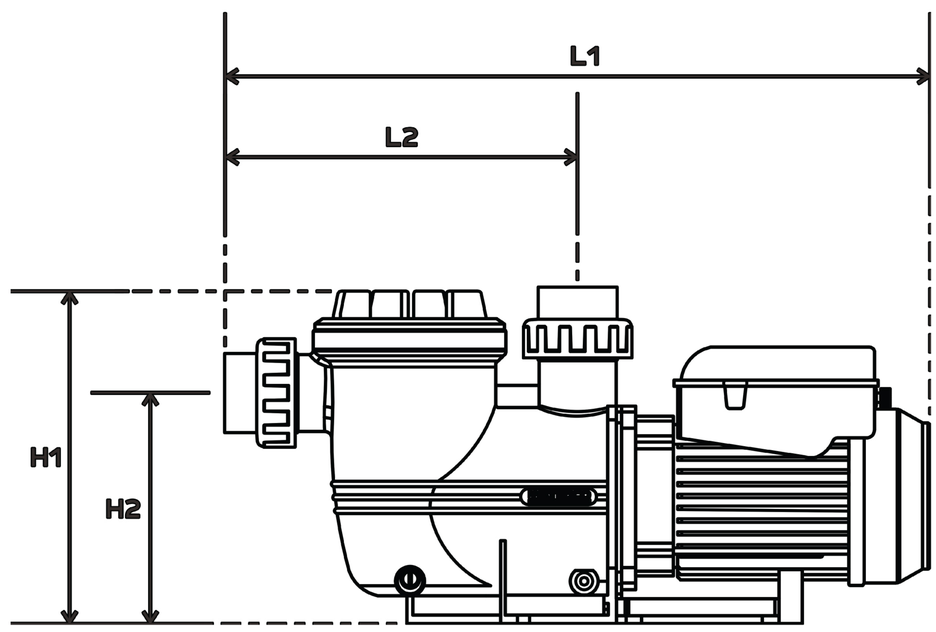

J5 EXPORT IMPORT CO.,LTD.