HAYWARD®

SUPER PUMP

Swimming Pool Pump

J5 EXPORT IMPORT CO.,LTD.
TEL : 02-277-1345

Super Pump

Super Pump เป็นปั๊มสำหรับสระว่ายน้ำ จากแบรนด์ HAYWARD ผลิตภัณฑ์จากประเทศสหรัฐอเมริกา ที่ได้รับการออกแบบมาเพื่อให้สามารถใช้งานกับระบบที่ต้องการแรงดูด และแรงส่งน้ำที่สูงอย่างระบบหมุนเวียนน้ำในสระว่ายน้ำ หากผู้ใช้งานกำลังมองหาปั๊มสระว่ายน้ำที่มีคุณสมบัติครบถ้วน ไม่ว่าจะเป็นประสิทธิภาพระบบไฮดรอลิกที่ได้อัตราการไหลที่มีคุณภาพ หรือคุณสมบัติแบบ Self-Priming Pump ที่เป็นสิ่งจำเป็นสำหรับปั๊มสระว่ายน้ำ Super Pump นั้นมีคุณสมบัติครบถ้วนตามที่ผู้ใช้งานต้องการอย่างแน่นอน อีกทั้งไม่ต้องกังวลในเรื่องของกระบวนการดูแลหลังการขาย เพราะคุณจะมั่นใจได้ในคุณภาพและได้รับความคุ้มค่าจาก Super Pump อย่างแน่นอน

APPLICATIONS

- สระว่ายน้ำทุกประเภท ทุกขนาด
- สระว่ายน้ำ บ้านพักอาศัย และสระว่ายน้ำเชิงพาณิชย์
- สระว่ายน้ำที่มีระบบสปาร่วมด้วย

FEATURES

- มอเตอร์แบบ ODP ที่มีประสิทธิภาพสูง แข็งแรง ทนทาน ให้การทำงานที่เงียบ และสามารถระบายความร้อนได้เป็นอย่างดี
- ตะกร้าหน้าปั๊มมีขนาด 1,800 ซีซี ที่สามารถกรองใบไม้ได้มากขึ้น
- ฝาครอบปั๊มเป็นแบบใสที่สามารถมองผ่านได้เพื่อให้ผู้ใช้งานทราบได้ว่าควรต้องทำความสะอาดตะกร้าเพื่อล้างสิ่งสกปรกเมื่อใด
- มีลูกบิดบนฝาปั๊มเพื่อให้ง่าย และสะดวกต่อการ เปิด-ปิด ฝา โดยไม่จำเป็นต้องใช้เครื่องมือในการเปิด
- ปั๊มเป็นแบบ Self-priming ที่สามารถล่อน้ำได้ด้วยตัวเอง (สามารถดูดน้ำได้สูงถึง 10 ฟุต เหนือระดับน้ำ)
- ได้รับการรับรองมาตรฐานจาก UL, NSF, NEMA, NEC และ ASTM

Super Pump Buying Guide

รุ่น	ค่ากำลังมอเตอร์ HP	กำลังไฟฟ้าที่มอเตอร์ใช้	แรงดันไฟความถี่ 50Hz	ระบบแรงดันไฟฟ้า	ขนาดท่อ	อัตราการไหล	
						8 เมตร	10 เมตร
SP2605X751	0.75 HP	0.5 kW	220-240V	Single Phase	1.5”	12.49 m^3/h	9.54 m^3/h
SP2607X1051	1.0 HP	0.75 kW	220-240V	Single Phase	1.5”	14.08 m^3/h	12.49 m^3/h
SP2610X1551	1.5 HP	1.1 kW	220-240V	Single Phase	1.5”	20.44 m^3/h	18.17 m^3/h
SP2616X2051	2.0 HP	1.5 kW	220-240V	Single Phase	2”	17.03 m^3/h	15.90 m^3/h
SP2616X2053	2.0 HP	1.5 kW	380-415V	Three Phase	2”	17.09 m^3/h	15.90 m^3/h

กราฟแสดงประสิทธิภาพอัตราการไหล

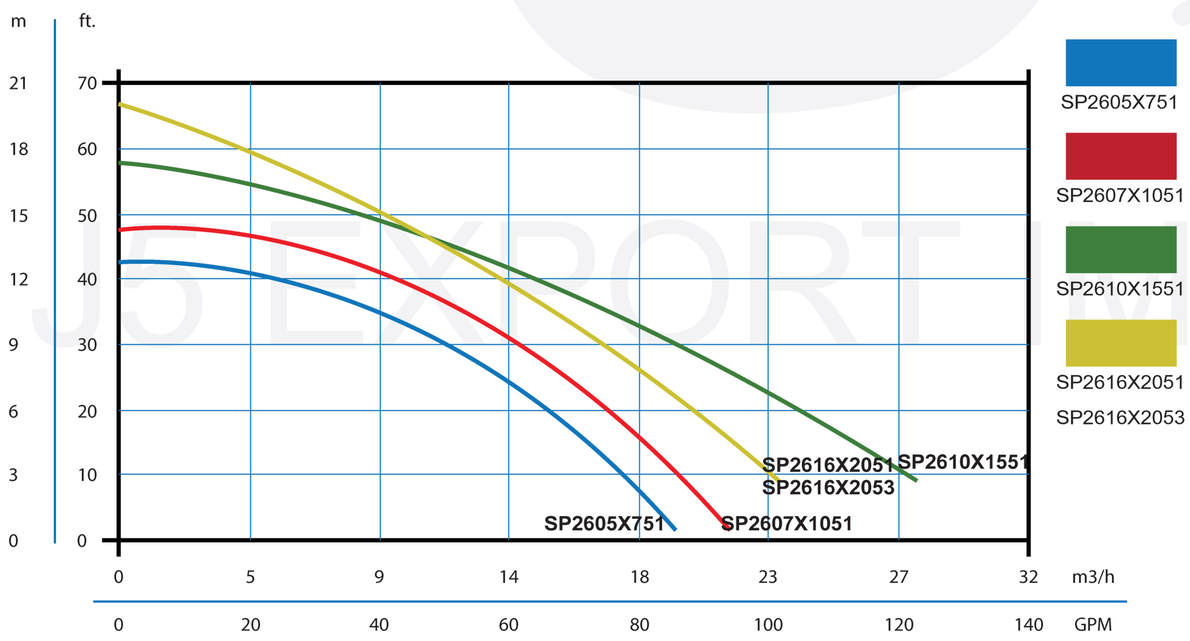

DIMENSIONS
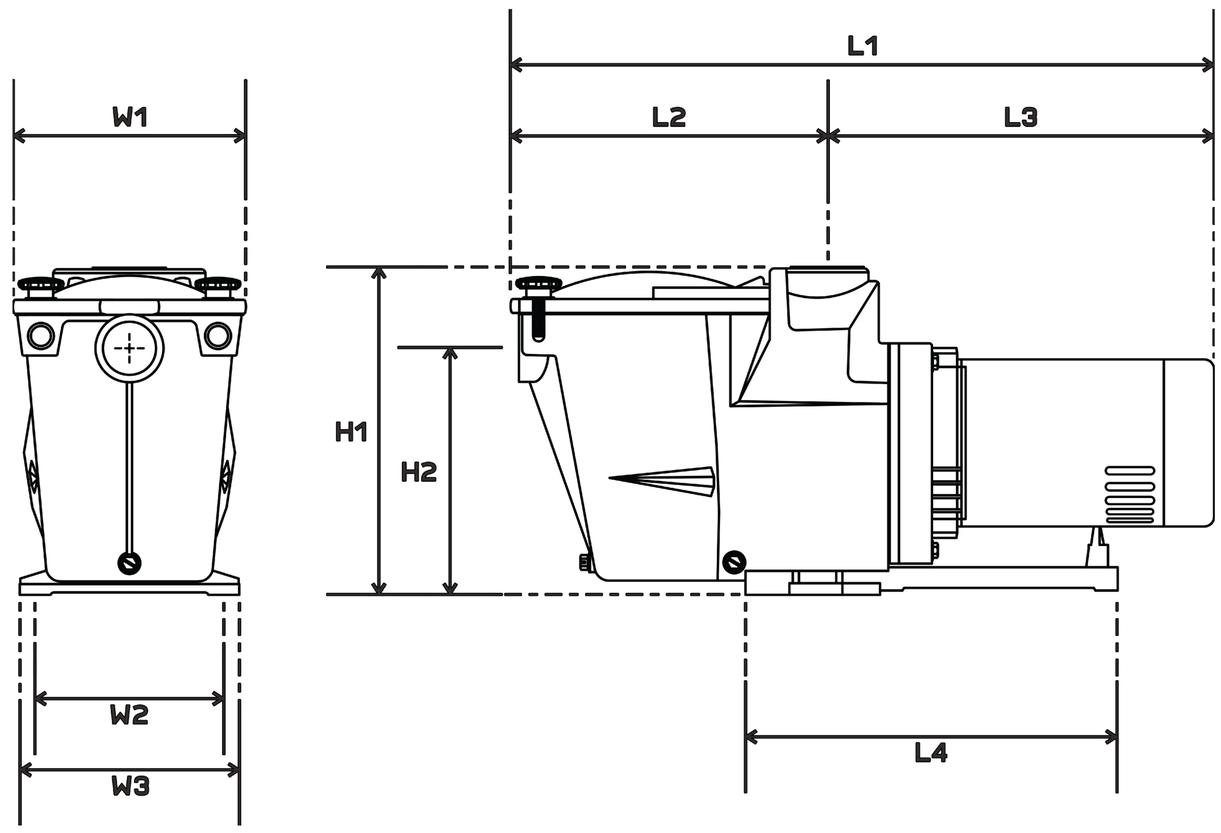
รุ่น	Description	Dimension (mm.)								
		L1	L2	L3	L4	H1	H2	W1	W2	W3
SP2605X751	0.75 HP Super Pump 220-240V	600	248	352	251	276	197	194	194	219
SP2607X1051	1.0 HP Super Pump 220-240V	610	248	362	251	276	197	194	194	219
SP2610X1551	1.0 HP Super Pump 220-240V	639	248	391	251	276	197	194	194	219
SP260X2051	2.0 HP Super Pump 220-240V	651	248	403	251	276	197	194	194	219
SP260X2053	2.0 HP Super Pump 380-400V	578	248	330	251	276	197	194	194	219