WATERCO
water, the liquid of life

J5 EXPORT IMPORT CO.,LTD.
TEL : 02-277-1345

SWIM JETS

Countercurrent Jet Fitting

Swim Jets

Swimjets อุปกรณ์เจ็ทสมรรถนะสูงจาก WATERCO ที่ได้รับการออกแบบมาเพื่อให้สามารถสร้างกระแสของน้ำที่ไม่มีที่สิ้นสุด เพื่อความเพลิดเพลินในการว่ายน้ำ ด้วยระบบขับเคลื่อนไอพ่นแบบติดตั้งผนังสระว่ายน้ำ อีกทั้งยังมีให้เลือกทั้งแบบติดตั้งกับสระว่ายน้ำไฟเบอร์กลาสหรือสระว่ายน้ำคอนกรีต

APPLICATIONS

- สระว่ายน้ำที่มีระบบสปาร่วมด้วย
- สระว่ายน้ำที่มีพื้นที่ในการว่ายน้ำจำกัด

FEATURES

- 455423 สามารถสร้างกระแสการไหลของน้ำได้สูงถึง 660 ลิตรต่อนาที สำหรับแบบติดตั้งกับสระว่ายน้ำคอนกรีต
- 45541 สามารถสร้างกระแสการไหลของน้ำได้สูงถึง 340 ลิตรต่อนาที สำหรับแบบติดตั้งกับสระว่ายน้ำไฟเบอร์กลาส
- ผลิตโดยใช้วัสดุ PVC และ ABS

SwimJets Endless Swimming Current Buying Guide

รุ่น	ขนาดของหัวฉีด	อัตราการไหล	รายละเอียด
JE-WI-455423	2”	660 lpm	อากาศ 1.5” x น้ำ 2”
JE-WI-45541	1”	340 lpm	อากาศ 1.5” x น้ำ 2”

DIMENSIONS

รุ่น	Description	Dimension (mm.)	
		A	B
JE-WI-455423	Jet Straight Body Concrete+20 mm. Pipe, Swim Jet Nozzle 2", 660 lpm	147	162
JE-WI-45541	Swim Jet Nozzle 1" 340 lpm [Working Pressue 100 kpa]	147	162

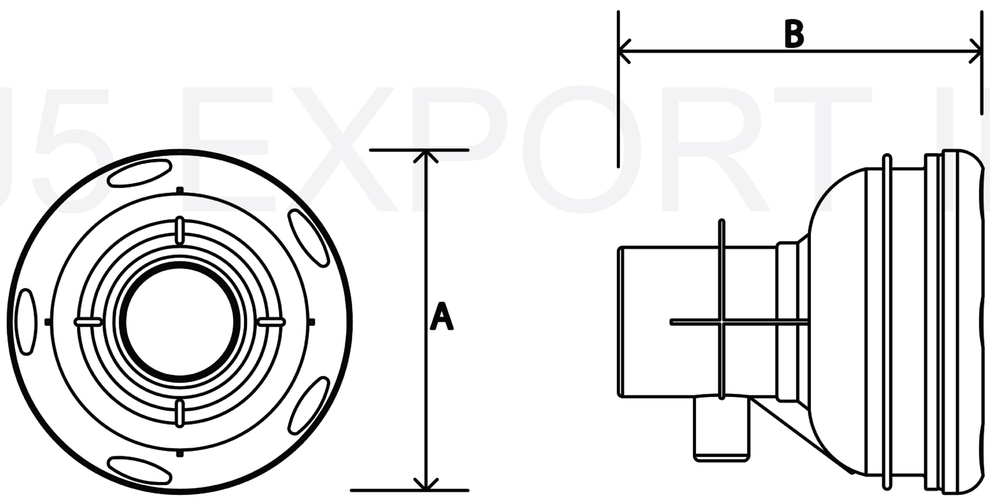

JE-JT-0021
อากาศ 10 มม. x น้ำ 20 มม.

JE-JT-0021
อากาศ 10 มม. x น้ำ 20 มม.

J5 EXPORT IMPORT CO.,LTD.