HAYWARD®

TRISTAR PUMP VS 900

Variable Speed Pump

J5 EXPORT IMPORT CO.,LTD.
TEL : 02-277-1345

TriStar Pump VS900

หากคุณกำลังมองหาปั๊มสระว่ายน้ำที่สามารถตอบโจทย์การใช้งานที่หลากหลาย เราขอแนะนำผลิตภัณฑ์ปั๊มสระว่ายน้ำแบบปรับความเร็วรุ่นใหม่ล่าสุดจาก HAYWARD รุ่น TriStar Pump VS900 ที่มีการพัฒนาอย่างต่อเนื่องเพื่อให้มีความเหมาะสมในทุก ๆ การใช้งาน สำหรับ TriStar Pump VS900 เป็นผลิตภัณฑ์ปั๊มสระว่ายน้ำที่มีประสิทธิภาพสูงสุดในระดับ Expert Line ของ HAYWARD ช่วยให้คุณสามารถเลือกใช้และสามารถปรับเพิ่ม-ลด ความเร็วรอบได้ในแต่ละการใช้งาน เพื่อให้ได้อัตราการไหลที่เหมาะสมในการทำงาน นั้น ๆ และไม่ใช่เพียงแค่นั้น ด้วยคุณสมบัติของปั๊มแบบปรับความเร็ว ทำให้สามารถช่วยประหยัดพลังงานได้มากถึง 90%

APPLICATIONS

- สระว่ายน้ำทุกประเภท ทุกขนาด
- สระว่ายน้ำ บ้านพักอาศัย และสระว่ายน้ำเชิงพาณิชย์
- สระว่ายน้ำที่มีระบบสปาร่วมด้วย
- ระบบน้ำพุ หรือน้ำตก

FEATURES

- มอเตอร์แบบ TEFC ประสิทธิภาพสูง ที่มีความแข็งแรง ทนทาน สามารถระบายความร้อนได้เป็นอย่างดี
- ระบบไฮดรอลิกแบบเต็มรูปแบบ ช่วยคืนทุนได้เร็วกว่าปั๊มที่มีขนาดใหญ่
- Viton Seal ที่มีความทนทานต่อสารเคมี ช่วยเพิ่มความต้านทานต่อความไม่สมดุลของสารเคมี
- สามารถใช้เป็นปั๊มแบบ Single Speed แบบ Stand Alone
- สามารถใช้ร่วมกับระบบอัตโนมัติ ผ่านสมาร์ทรีเลย์ โดยเชื่อมต่อเข้ากับระบบอัตโนมัติต่างๆ ของ HAYWARD รวมถึง OmniLogic ได้โดยตรง
- สามารถประหยัดพลังงานได้มากถึง 90% เมื่อเทียบกับปั๊ม Single Speed
- Interphase โปรแกรม พร้อมตัวตั้งเวลาแบบดิจิทัล และฟังก์ชั่นที่สามารถตั้งเวลาได้ถึง 8 รูปแบบ
- ได้รับการรับรองมาตรฐานจาก Energy Star, UL และ NSF

TriStar VS900 Pump Buying Guide

รุ่น	ค่ากำลังมอเตอร์ HP	ความเร็วรอบ	แรงดันไฟความถี่ 50Hz	ระบบแรงดันไฟฟ้า	ขนาดท่อ
SP32900VSP	1.85 HP	600 - 3450 RPM	230V	Single Phase	2.5” x 3”

DIMENSIONS

รุ่น	Description	ขนาดท่อ	Dimension (mm.)								
			L1	L2	L3	L4	H1	H2	W1	W2	W3
SP32900VSP	1.85 HP TriStar Pump VS900	2” x 2.5”	657	259	398	248	344	206	292	193	222

กราฟแสดงประสิทธิภาพอัตราการไหล

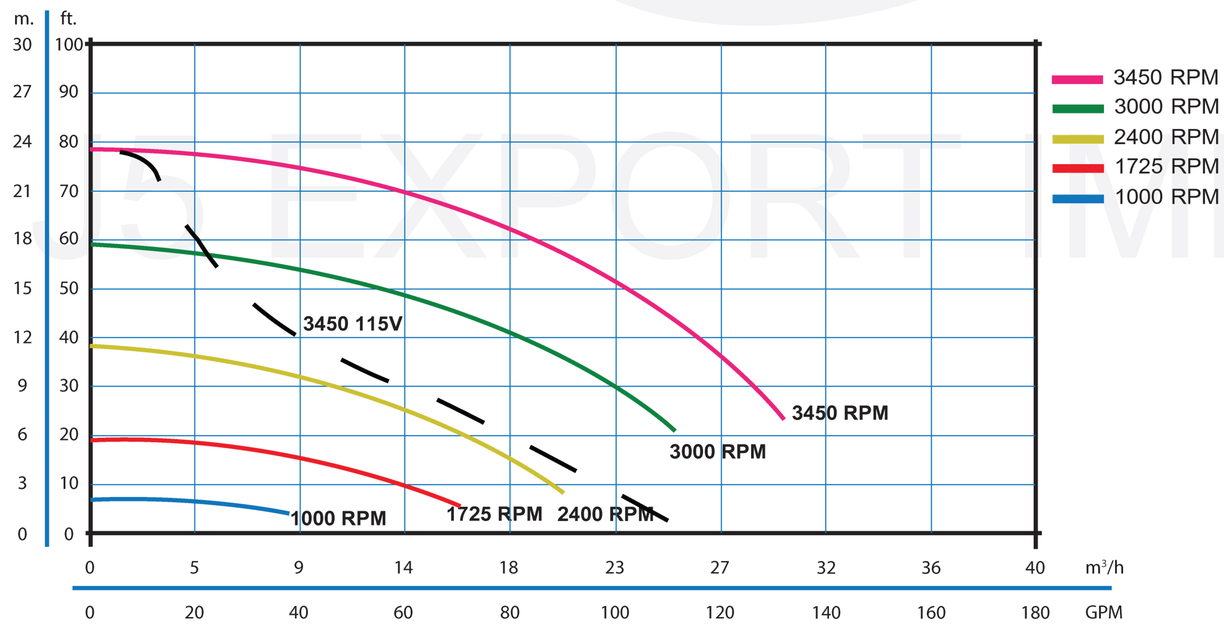

ความเร็วรอบ	อัตรา Output	อัตราการไหลของน้ำ (m³/ชม.) เปรียบเทียบกับ Head (เมตร)					
		3 เมตร	6 เมตร	9 เมตร	12 เมตร	15 เมตร	18 เมตร
1375 RPM	40%	6.59	-	-	-	-	-
1725 RPM	50%	12.50	-	-	-	-	-
2075 RPM	60%	17.28	11.82	-	-	-	-
2400 RPM	70%	21.37	17.50	12.28	-	-	-
2750 RPM	80%	25.23	22.05	18.19	13.19	-	-
3100 RPM	90%	29.09	26.37	23.41	19.78	15.23	7.73
3450 RPM	100%	32.96	30.46	27.96	25.00	21.82	17.73

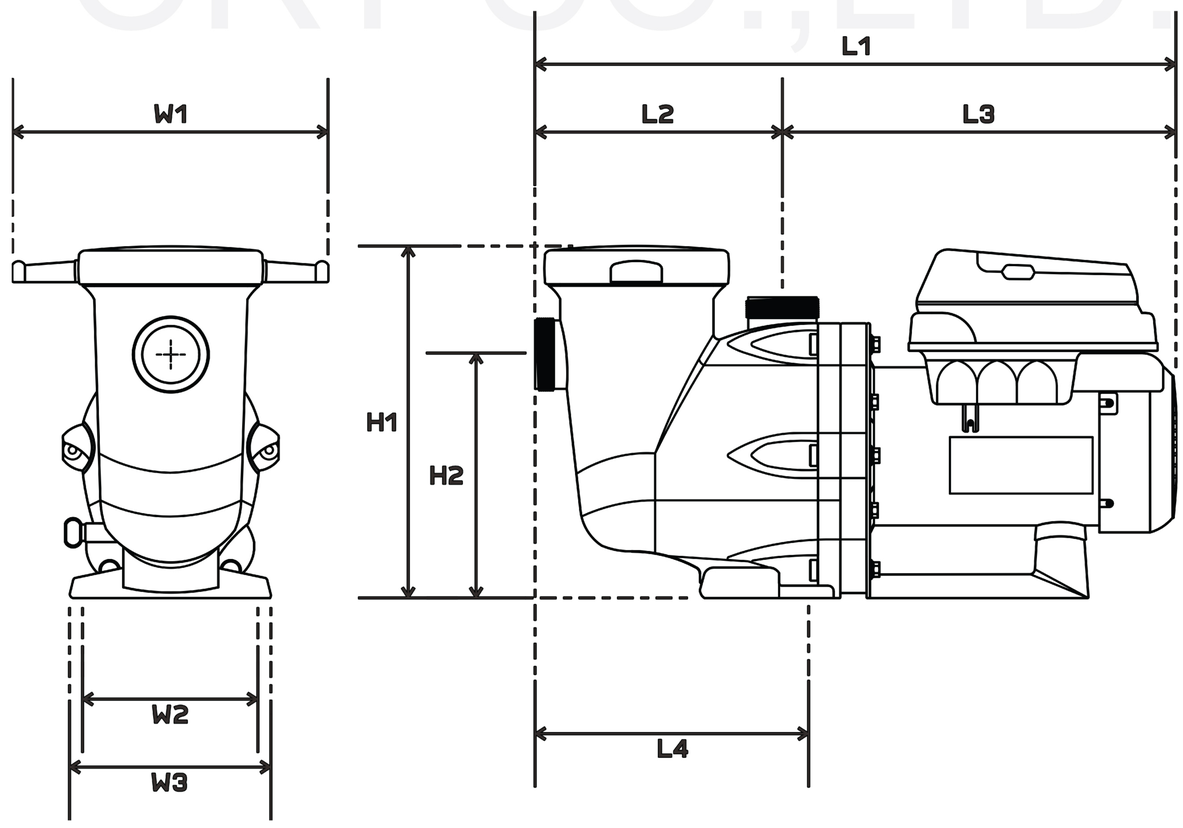

J5 EXPORT IMPORT CO.,LTD.