HAYWARD®

VARIFLO VALVE

Filter Control Valves

J5 EXPORT IMPORT CO.,LTD.
TEL : 02-277-1345

VariFlo Valve

มัลติพอร์ตวาล์ว VariFlo ของแบรนด์ HAYWARD ออกแบบมาเพื่อให้มีการไหลสูงสุดแม้ความดันลดลงต่ำสุด นั่นเป็นเหตุผลที่มืออาชีพเลือกใช้ มัลติพอร์ตวาล์วของ HAYWARD สำหรับ VariFlo Valve ทุกรุ่นมีด้ามจับคันโยกที่ใช้งานง่ายช่วยให้สามารถ “หมุน” ปรับเลือกฟังก์ชั่นการใช้งานได้อย่างมีประสิทธิภาพ มีด้วยกันถึง 6 ฟังก์ชั่น ภายในอุปกรณ์ตัวเดียว อีกทั้งยังมาพร้อมกับกระบอกแก้วใส ที่อยู่ด้านข้างที่ช่วยให้สังเกตเห็นน้ำภายในถังกรองในขณะที่ทำการ Backwash

APPLICATIONS

- ใช้งานร่วมกับเครื่องกรองสระว่ายน้ำ

FEATURES

- ฟังก์ชั่นการควบคุมวาล์ว VariFlo
  - ✓ FILTER – สำหรับการทำงานเพื่อกรองน้ำตามปกติ
  - ✓ BACKWASH – สำหรับทำความสะอาดชั้นกรองทราย ที่มีการสะสมของเศษสิ่งสกปรกต่าง ๆ
  - ✓ RINSE – ใช้เมื่อเสร็จสิ้นการล้างย้อน (การปรับชั้นกรองทราย)
  - ✓ WASTE – ปล่อยน้ำทิ้งโดยไม่ผ่านการกรอง ใช้สำหรับการระบายน้ำ หรือดูดทำความสะอาด
  - ✓ RECIRCILATE – น้ำจะหมุนเวียนผ่านวาล์วโดยผ่านไปที่ตัวกรอง
  - ✓ CLOSED – ปิดการทำงานของเครื่องกรอง
  - ✓ WINTER – สำหรับฤดูหนาว (เฉพาะรุ่น SP0714T เท่านั้น)

VariFlo Valve Buying Guide

รุ่น	ฟังก์ชั่น	ขนาดท่อ	สี	รูปแบบการติดตั้ง	ใช้สำหรับ
SP0714T	7	1.5”	ดำ	ด้านบน	เครื่องกรองทราย
SP071621	6	2”	ดำ	ด้านบน	เครื่องกรองทราย
SP0710X62	6	1.5”	ดำ	ด้านข้าง	เครื่องกรองทราย
SP0715X62	6	2”	ดำ	ด้านข้าง	เครื่องกรองทราย
SP0710XR50	6	1.5”	ดำ	ด้านข้าง	เครื่องกรอง D.E.
SP0715XR50	6	2”	ดำ	ด้านข้าง	เครื่องกรอง D.E.
SP0710XALL	6	1.5”	ขาว	ด้านบน	All Purpose.
SP0715ALL	6	2”	ขาว	ด้านบน	All Purpose.

DIMENSIONS

รุ่น	Description	Dimension (mm.)		
		A	B	C
MV-HA-SP0714T	1.5" Multiport Valve for Sand Filter Top Mount	215	225	350
MV-HA-SP071621	2" Multiport Valve for Sand Filter Top Mount	220	265	395
MV-HA-SP0710X62	1.5" Multiport Valve for Sand Filter Side Mount	330	155	365
MV-HA-SP0715X62	2" Multiport Valve for Sand Filter Side Mount	325	155	405
MV-HA-SP0710XALL	1.5" Multiport Valve for All Purpose	222	209	-
MV-HA-SP0715XALL	2" Multiport Valve for All Purpose	275	285	-
MV-HA-SP0710XR50	1.5" Multiport Valve for D.E. Filter Side Mount	280	130	365
MV-HA-SP0715XR50	2" Multiport Valve for D.E. Filter Side Mount	285	130	395

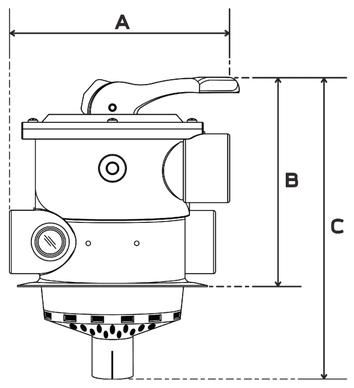

MV-HA-SP0714T

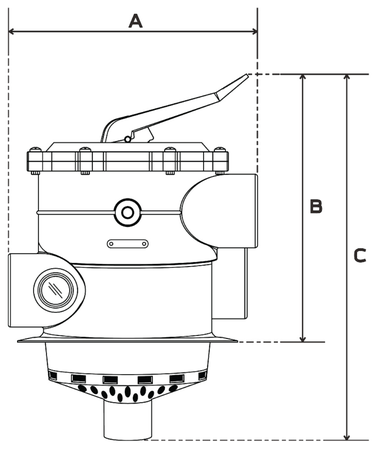

MV-HA-SP071621

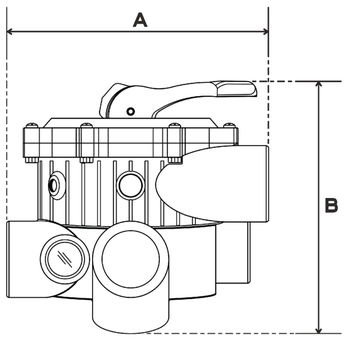

MV-HA-SP0710XALL

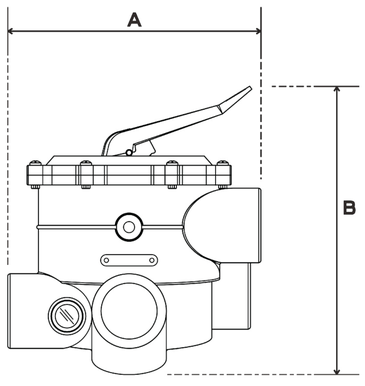

MV-HA-SP0715XALL

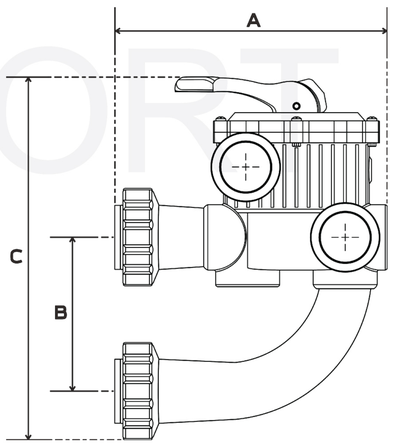

MV-HA-SP0710X62

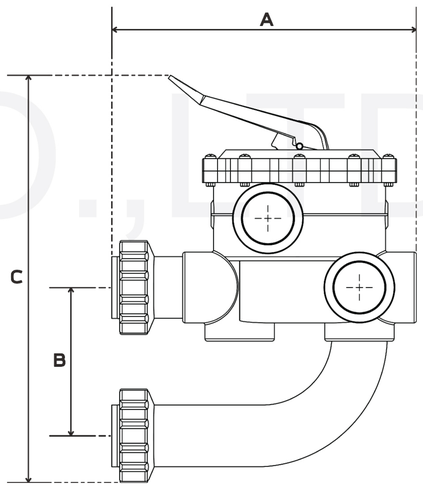

MV-HA-SP0715X62

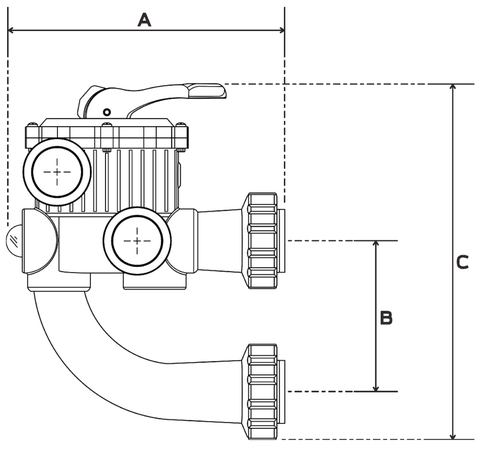

MV-HA-SP0710XR50

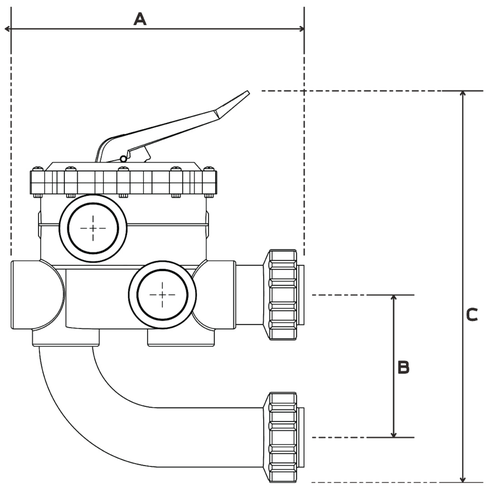

MV-HA-SP0715XR50

J5 EXPORT IMPORT CO.,LTD.