WATERCO
water, the liquid of life

J5 EXPORT IMPORT CO.,LTD.
TEL : 02-277-1345

WATER LEVELLER MK II

Automatic Water Leveller

Water Leveller MK II

Automatic Water Leveller MK II หรือ เครื่องปรับระดับน้ำอัตโนมัติ แบรนด์ WATERCO เป็นอุปกรณ์ที่จะช่วยเพิ่มเวลาพักผ่อนให้แก่เจ้าของสระว่ายน้ำโดยไม่จำเป็นต้องคอยดูระดับน้ำของสระว่ายน้ำด้วยตัวเองบ่อยครั้ง อีกทั้งด้วยการรักษาระดับน้ำให้เหมาะสมของ Automatic Water Leveller นั้นจึงช่วยลดความเสี่ยงที่อาจทำให้ปั๊ม และอุปกรณ์อื่น ๆ ภายในระบบสระว่ายน้ำเกิดความเสียหาย ที่เกิดจากการระเหยหรือการรั่วไหลของระบบได้

APPLICATIONS

- สระว่ายน้ำคอนกรีต ทุกประเภท และทุกขนาด
- สระว่ายน้ำที่พักอาศัย และเชิงพานิชย์
- สระสปาคอนกรีต

FEATURES

- การทำงานอัตโนมัติแบบเต็มรูปแบบ
- การเชื่อมต่อเข้ากับ Overflow
- มีชุดล็อกฝาที่ป้องกันจากเด็กได้
- สามารถเชื่อมต่อได้ง่าย และสะดวกต่อการให้บริการ

Water Leveller MK II Buying Guide

รุ่น	ขนาดท่อ	พื้นที่ผิวสูงสุด	ความยาว ปากสกิมเมอร์	น้ำหนัก
Water Leveller MK II	50 มม.	75 m2	251.5	6 กก.

DIMENSIONS

รุ่น	Description	Dimension (mm.)	
		A	B
SKM-WI-29319	Automatic Water Leveller MK II	298	265

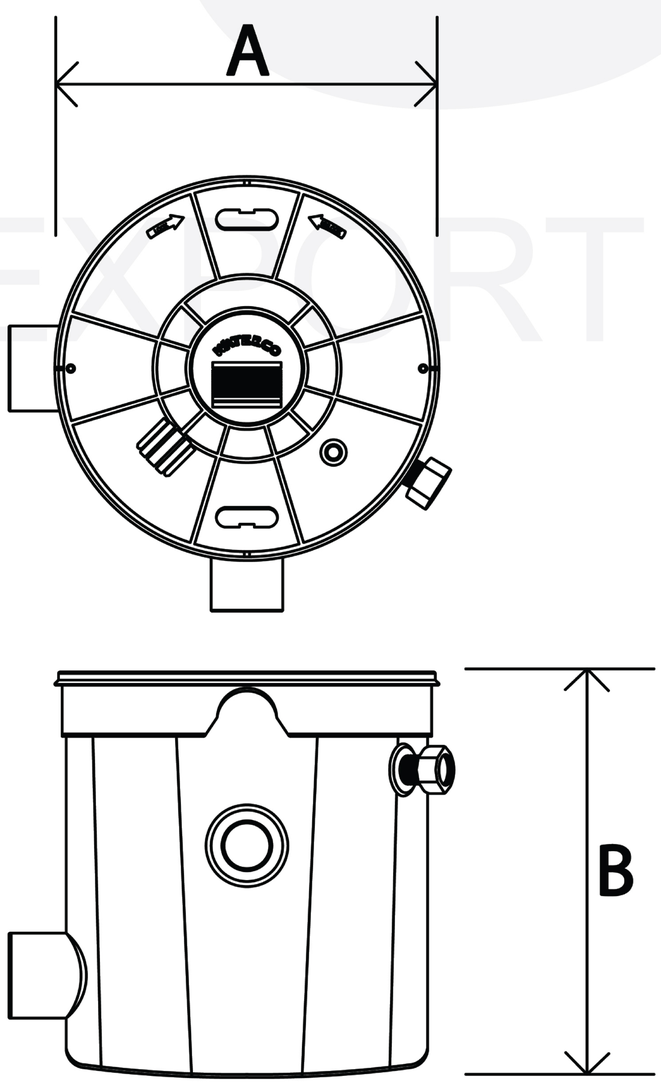

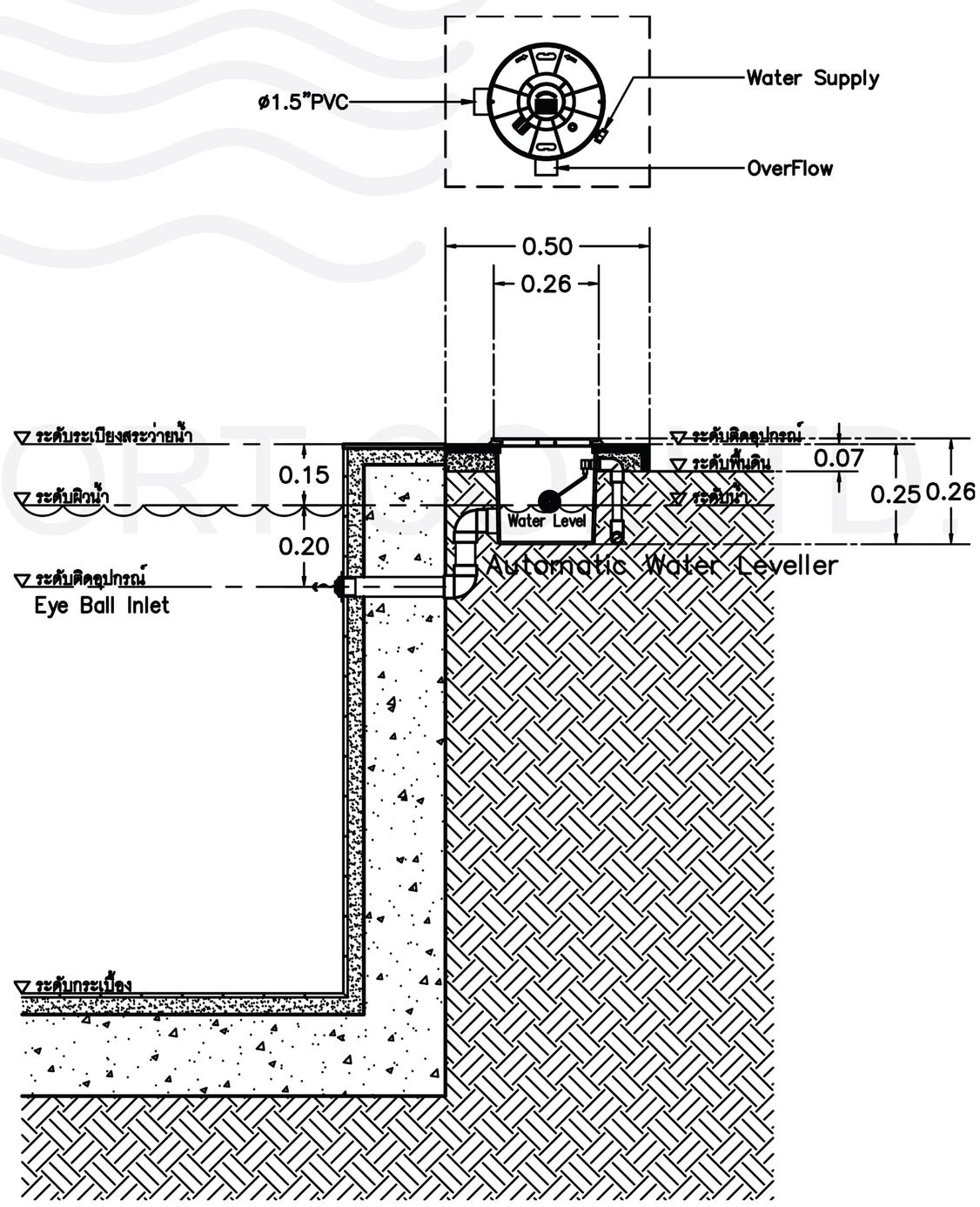

J5 EXPORT IMPORT CO.,LTD.