OPTIMUS PRO

Automatic Robotic Cleaner

J5 EXPORT IMPORT CO.,LTD.
TEL : 02-277-1345

Optimus PRO

หุ่นยนต์สำหรับทำความสะอาดสระว่ายน้ำแบบอัตโนมัติ ที่มีความทนทาน และมีประสิทธิภาพสูง OPTIMUS PRO สามารถใช้ทำความสะอาดสระว่ายน้ำได้ทุกประเภท ไม่ว่าจะเป็นสระคอนกรีต หรือสระแบบโพลีอีสเตอร์ ด้วยการออกแบบที่มาพร้อมกับ โปรแกรมอัจฉริยะ ที่รวมอยู่ในชุดควบคุม เพียงแค่วางลงในน้ำและกดปุ่มที่บนชุดควบคุมจากนั้นมันจะทำความสะอาดสระว่ายน้ำของคุณภายในเวลาอันสั้น OPTIMUS PRO สามารถทำความสะอาดพื้นได้อย่างทั่วถึงและยังปีนเพื่อทำความสะอาดผนังสระว่ายน้ำได้อีกด้วย นอกจากนี้หากต้องการสั่งงานระยะไกลก็สามารถทำผ่านแอพลิเคชั่นบนสมาร์ทโฟนได้ด้วย

APPLICATIONS

- สระว่ายน้ำทุกขนาด ทุกประเภท

FEATURES

- ฝาตัวเครื่องแบบ 2 ฝั่ง พร้อมปุ่มล็อค ที่สามารถเปิด-ปิด ได้ง่ายและสะดวก
- ใบพัดสำหรับการระบายอากาศทางด้านบนตัวเครื่อง
- ตัวกรองแบบลักษณะเป็นกล่องสีเหลี่ยม มีตาข่ายสำหรับกรองสิ่งสกปรก พร้อมช่องสำหรับน้ำเข้า พร้อมลิ้นยางอยู่ด้านล่าง
- มาพร้อมรีโมทสำหรับบังคับทิศทาง ช่วยให้คุณสามารถควบคุมการทำงานของหุ่นยนต์ได้ด้วยตัวเอง
- สามารถกำหนดรอบการทำความสะอาดของเครื่องได้
- สามารถใช้งานร่วมกับ แอพลิเคชั่นโทรศัพท์ได้
- มีทั้งแบบล้อโฟม (Foam Roller) และล้อยาง (PVC Roller) เพื่อให้เหมาะสมกับลักษณะและรูปแบบพื้นผิวสระว่ายน้ำของผู้ใช้

DIMENSIONS

รุ่น	Description	Dimension (mm.)	
		A	B
AUTO-TW-HJ2042LF	Optimus PRO [Foam Roller], with remote, Input: 110V/220V, Output: 28VDC, Power: 150W Filter Capability: 180 ตm, Filter Capacity: 20 m3/h.	450	200
AUTO-TW-HJ2042L	Optimus PRO [PVC Roller], with remote, Input: 110V/220V, Output: 28VDC, Power: 150W Filter Capability: 180 ตm, Filter Capacity: 20 m3/h	450	200

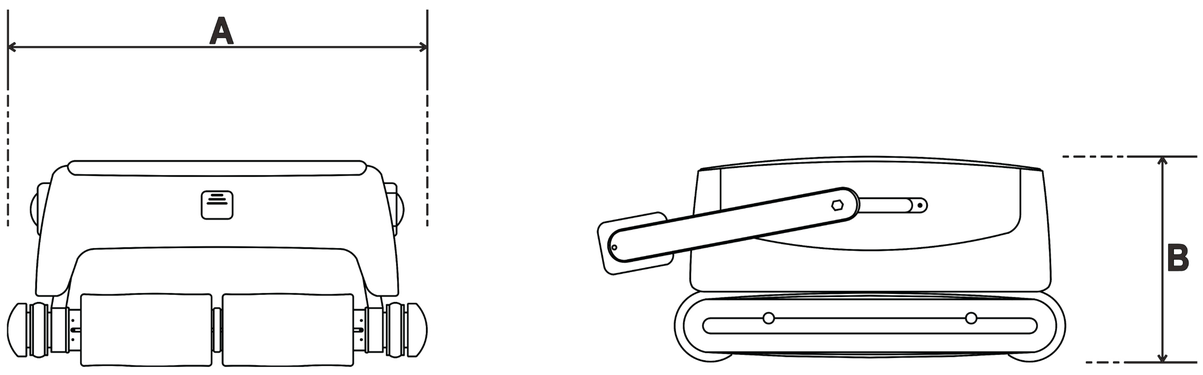

Optimus PRO Buying Guide

รุ่น	รายละเอียด
AUTO-TW-HJ3052F	Optimus PRO - Foam Roller
AUTO-TW-HJ3052	Optimus PRO - PVC Roller

ข้อมูลด้านประสิทธิภาพของหุ่นยนต์ทำความสะอาด

รุ่น	Optimus PRO
พลังงานที่ใช้	150 วัตต์
แรงดันไฟฟ้า	110VAC / 220VAC (50/60Hz)
แรงดันไฟฟ้าออก	DC 28V
รอบการทำงาน	1 ชั่วโมง / 2 ชั่วโมง / 3 ชั่วโมง
ความยาวของสาย	15 เมตร
อัตราการไหล	16 m^3/h
ความละเอียดในการกรอง	180 ไมครอน
พื้นที่ทำความสะอาดสูงสุด	ประมาณ 120 ตารางเมตร
ความเร็วในการวิ่ง	8 เมตร / นาที

PVC Roller
ล้อทำความสะอาดแบบ PVC

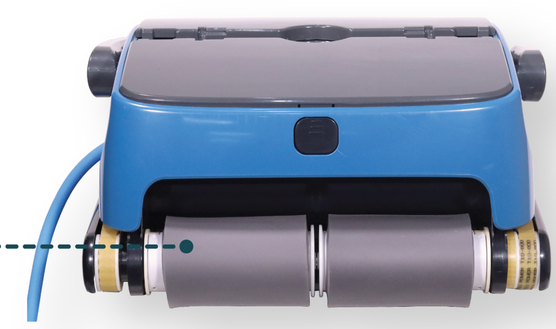

Foam Roller
ล้อทำความสะอาดแบบโฟม

J5 EXPORT IMPORT CO.,LTD.