WATERCO
water, the liquid of life

J5 EXPORT IMPORT CO.,LTD.
TEL : 02-277-1345

AQUABIOME FILTERS

Mechanical and Biological Filtration for Fish Pond

Aquabiome Filter

ในปัจจุบันนอกจากการกรองในระบบหมุนเวียนของสระว่ายน้ำแล้ว ทาง WATERCO ที่เป็นผู้เชี่ยวชาญด้านอุปกรณ์บำบัดน้ำยังได้มีการพัฒนา และออกแบบระบบกรองสำหรับเพาะเลี้ยงสัตว์น้ำโดยเฉพาะด้วย Aquabiome รุ่นนี้จะช่วยให้ระบบเพาะเลี้ยงปลา และสัตว์น้ำของคุณมีคุณภาพน้ำที่ใสราวกับธรรมชาติที่มาพร้อมกับตัวถังที่ผลิตจากไฟเบอร์กลาส ซึ่งมีความทนต่อการกัดกร่อน และ UV ได้ดี อีกทั้งยังมี Air Blower ที่จะช่วยในการ Backwash และยังช่วยประหยัดน้ำและเวลาได้อีกด้วย ด้วยกระบวนการของ Aquabiome ซึ่งอาศัยหลักการกรองเชิงกลที่แยกเอาสิ่งสกปรกและของเสียออกจากน้ำ ร่วมกับการกรองแบบชีวภาพโดยจะใช้สารกรองที่ถูกออกแบบมาเป็นพิเศษ ให้เป็นที่อยู่ของแบคทีเรีย เพื่อกำจัดสารประกอบไนโตรเจนที่เป็นปัญหา หรือเป็นของเสีย จำลองการบำบัดน้ำแบบตามรรรมชาติ ซึ่งเป็นวิธีที่มีประสิทธิภาพมากที่สุด ให้ระบบที่ดีที่สุดเพื่อปลาของคุณ ได้เติบโตได้อย่างมั่นใจในคุณภาพน้ำระดับธรรมชาติ

APPLICATIONS

- บ่อปลา น้ำพุ สระน้ำในสวน
- ตู้แสดงสัตว์น้ำ น้ำเกลือ และน้ำจืด

FEATURES

- ใช้กระบวนการไนตริฟิเคชัน และระบบการกรองเชิงกลที่มีประสิทธิภาพดีเยี่ยม
- ด้วยการออกแบบก้านกรองที่มีความสมดุล รวมถึงระบบไฮดรอลิกที่มีประสิทธิภาพ เพื่อเพิ่มในเรื่องของการไหลของน้ำและการกรอง
- มีความทนทานต่อการกัดกร่อน และ UV เหมาะสำหรับการติดตั้งกลางแจ้ง
- Air-Backwash เป็นการล้างย้อนด้วยอากาศ ของระบบไฮดรอลิก เพื่อช่วยประหยัดเวลาและน้ำ หรือ สามารถ ทำการ Backwash ด้วยน้ำโดยใช้น้ำจากบ่อของคุณก็ได้
- Air-Blower จำนวน 1 ตัวสำหรับ ASM400-ASM600 และ 2 ตัว สำหรับ ASM750-ASM900
- ใช้เทคโนโลยีใหม่ล่าสุด ที่ให้คุณภาพที่เหนือกว่า ด้วยตัวถังกรองที่ผลิตโดยวัสดุไฟเบอร์กลาส
- Mechanical Filtration การกรองเชิงกลจะกำจัดของแข็งออก ผ่านทางช่องว่างระหว่างของวัสดุกรอง
- Biological Filtration การกรองทางชีวภาพเป็นวิธีที่มีประสิทธิภาพมากที่สุดในการกำจัดสารพิษ (แอมโมเนีย) และทำลายมันลง และเปลี่ยนให้เป็นไนไตรท์ และต่อจากนั้นก็นำไปเปลี่ยนเป็นไนเตรท ซึ่งเป็นอาหารให้แก่พืชน้ำของคุณ (วัฏจักรไนโตรเจน) โดยการใช้แบคทีเรียที่เกิดขึ้นตามธรรมชาติ
- ได้การรับรองมาตรฐานจาก WQA, ASX, SPASA

Aquabiome Bio Filter Buying Guide

รุ่น	วาล์ว	แรงดันสูงสุด	พื้นที่การกรองเชิงกล	พื้นที่การกรองเชิงชีวภาพ	อัตราการไหล [Filtration]	อัตราการไหล [Backwash]	ปริมาณสารกรอง
ASM400	1.5”	2.5 bar	1.40 ft^2.	509 ft^2.	4.60 m^3/h	6.10 m^3/h	21.5 กก.
ASM500	1.5”	2.5 bar	2.10 ft^2.	805 ft^2.	7.20 m^3/h	9.60 m^3/h	34.0 กก.
ASM600	1.5”	2.5 bar	3.20 ft^2.	1385 ft^2.	10.80 m^3/h	14.40 m^3/h	58.5 กก.
ASM750	2”	2.5 bar	4.90 ft^2.	2356 ft^2.	15.84 m^3/h	21.12 m^3/h	99.5 กก.
ASM900	2”	2.5 bar	7.15 ft^2.	3588 ft^2.	23.04 m^3/h	30.72 m^3/h	151.5 กก.

รุ่น	น้ำหนักปลาทั้งหมดที่รองรับ • ปลาสวยงาม	น้ำหนักปลาทั้งหมดที่รองรับ • ปลาเพาะเลี้ยง	ขนาดบ่อที่แนะนำ (ลิตร)	อัตราการให้อาหาร (กิโลกรัมต่อวัน)
ASM400	10.7 กก.	32.0 กก.	10,000	0.32
ASM500	16.7 กก.	50.0 กก.	14,400	0.50
ASM600	30.0 กก.	90.0 กก.	21,600	0.90
ASM750	50.0 กก.	150.0 กก.	31,680	1.50
ASM900	80.0 กก.	240.0 กก.	46,080	2.40

• น้ำหนักปลาทั้งหมดที่รองรับขึ้นอยู่กับอัตราร้อยละน้ำหนักปลาที่ได้รับอาหารในแต่ละวัน

DIMENSIONS

รุ่น	Description	ขนาดท่อ	Dimension (mm.) W	H	L
ASM400	16” Tank ASM400 With 1 Blower	1.5”	650	886	815
ASM500	20” Tank ASM500 With 1 Blower	1.5”	650	875	815
ASM600	24” Tank ASM600 With 1 Blower	1.5”	650	925	1040
ASM750	30” Tank ASM750 With 2 Blower	2”	830	985	1325
ASM900	36” Tank ASM900 With 2 Blower	2”	930	1110	1328

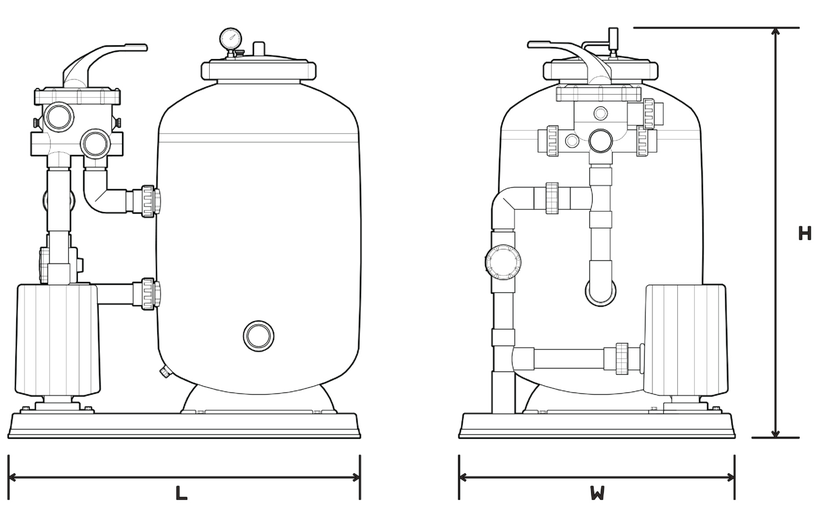

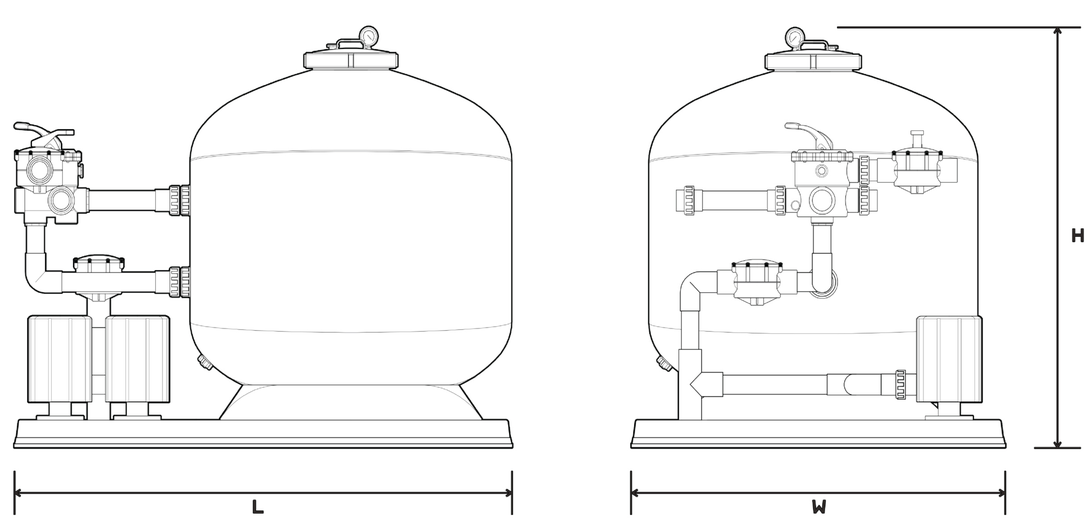

J5 EXPORT IMPORT CO.,LTD.

WATERCO
water, the liquid of life

AQUABIOME FILTERS

Mechanical and Biological Filtration for Fish Pond

J5 EXPORT IMPORT CO.,LTD.
TEL : 02-277-1345

ข้อมูลน้ำหนักปลาสำหรับประกอบการเลือกขนาดเครื่องกรอง

ขนาดความยาวของปลา	น้ำหนักปลา [หน่วยออนซ์]	น้ำหนักปลา [หน่วยกิโลกรัม]
1”	0.01	0.28
2”	0.08	2.27
3”	0.26	7.37
4”	0.62	17.58
5”	1.21	34.30
6”	2.09	59.25
7”	3.33	94.40
8”	4.96	140.61
9”	7.07	200.43
10”	9.70	274.99
12”	16.76	475.14
14”	26.61	754.38
16”	39.72	1,126.04
18”	56.55	1,306.17
20”	77.58	2,199.36
22”	103.25	2,927.10
24”	134.05	3,800.25
26”	170.43	4,831.61
28”	212.87	6,034.76
30”	261.82	7,422.47

• ขนาดปลาอาจแตกต่างกันไปขึ้นอยู่กับสภาพแวดล้อมและสายพันธุ์

Bio-Mec

สารกรองทางชีวภาพที่มีลักษณะเป็นเม็ดพลาสติกที่ออกแบบทางวิศวกรรม ตัวนี้นับว่าเป็นวิธีที่มีประสิทธิภาพที่สุดในการกำจัดสารพิษ อย่าง แอมโมเนีย และเปลี่ยนมันให้กลายเป็นไนไตรต์ จากนั้นเข้าสู่กระบวนการเปลี่ยนให้เป็นไนเตรตซึ่งเป็นอาหารของพืชน้ำ เราเรียกวัฏจักรนี้ว่า วัฏจักไนโตรเจน โดยใช้แบคทีเรียที่เกิดขึ้นตามธรรมชาติ และให้อาศัยอยู่ในสื่อกรองชีวภาพที่มีการสัมผัสกับอาหาร และออกซิเจนในปริมาณมาก

Bio-Mec Buying Guide

รุ่น	รายละเอียด	ขนาด	ความหนาแน่น	น้ำหนัก
3532520	สารกรองชีวภาพสำหรับ Aqua Biome	3 – 5 มม.	0.5 กก. / ลิตร	20 กก.

วัฏจักไนโตรเจน

- กระบวนการแลกเปลี่ยนทางชีวภาพเมื่อใช้ biological filter ซึ่งทำหน้าที่เป็นแหล่งอาศัยของแบคที่เรียจำนวนมหาศาล รวมถึงสิ่งมีชีวิตขนาดเล็กที่ช่วยกันรักษาสุมดลของน้ำ โดยทำให้น้ำมีความบริสุทธิ์เมื่อไหลผ่าน
- ประเภท: Nitrosomonas & Nitrobacter

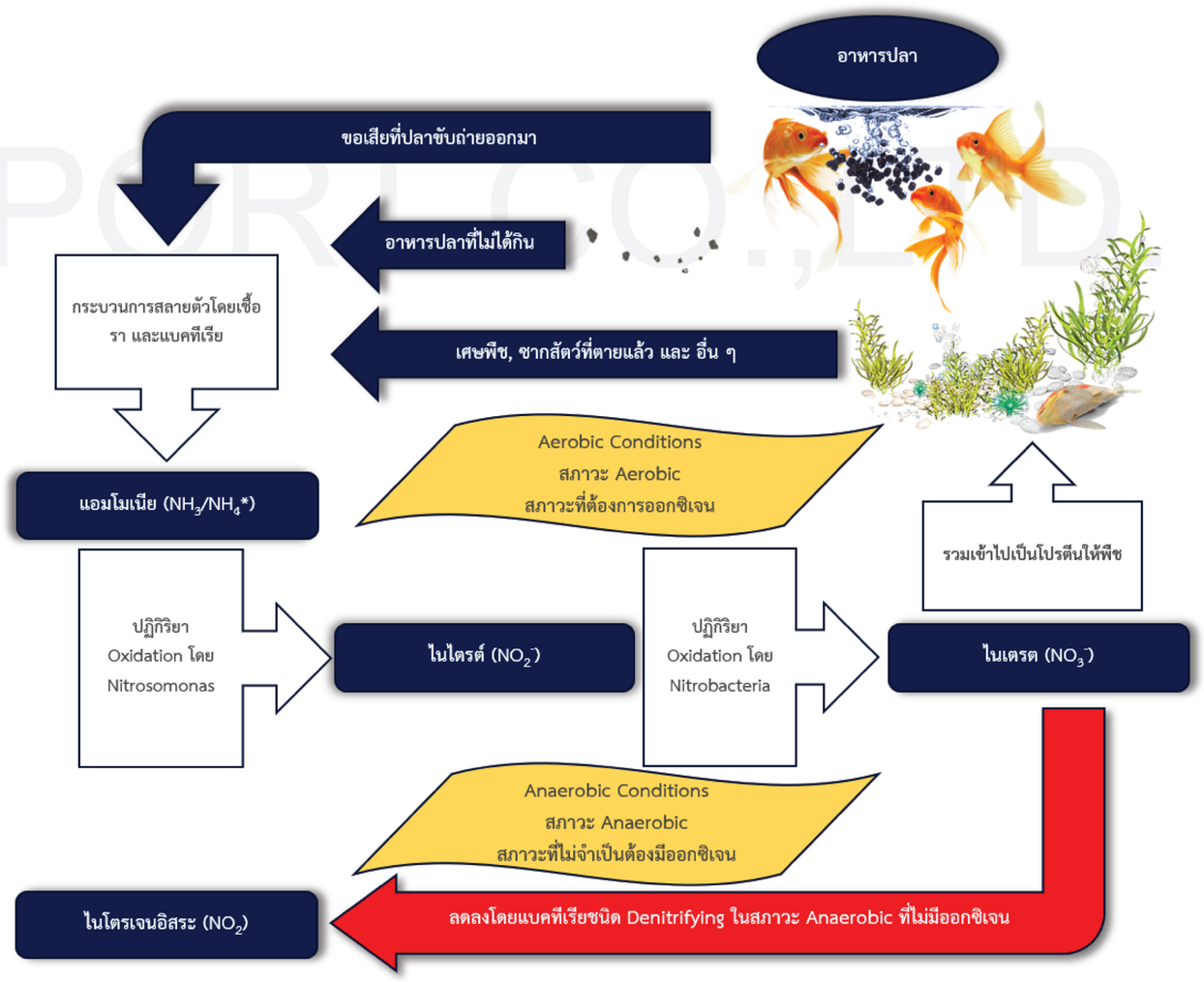

J5 EXPORT IMPORT CO.,LTD.