WATERCO
water, the liquid of life

J5 EXPORT IMPORT CO.,LTD.
TEL : 02-277-1345

MIRCON FIBERGLASS

Side Mount Sand Filter

Micron Fiberglass Side Mount

นวัตกรรมการกรองน้ำที่ทรงประสิทธิภาพ เพื่อให้ได้น้ำที่ใสสะอาด ด้วยเครื่องกรองทรายสำหรับสระว่ายน้ำ Micron Fiberglass รุ่นนี้ ที่ผ่านการออกแบบ และควบคุมการผลิตอย่างพิถีพิถัน โดยผู้ผลิตชั้นนำจากประเทศออสเตรเลียอย่าง แบรนด์ WATERCO ที่ใช้เทคโนโลยีที่ทันสมัยในการผลิต ไฟเบอร์กลาสที่มีคุณภาพสูง ทำให้ Micron Fiberglass นั้นขึ้นชื่อในเรื่องของความแข็งแรงทนทานสูง ที่สามารถทนทานต่อการกัดกร่อนของสารเคมี และรังสี UV ได้เป็นอย่างดี และปราศจากปัญหาระหว่างการใช้งาน อีกทั้งเครื่องกรองทรายของ WATERCO ทุกรุ่นยังมาพร้อมกับก้านกรองแบบพิเศษ Fish Tail ที่ได้รับการออกแบบมาเพื่อช่วยให้สามารถประหยัดพลังงานได้มาก และลดปัญหาการกรองน้ำไม่ทั่วถึง ด้วยความใส่ใจในคุณภาพของน้ำดั่งคำนิยาม The Liquid of Life

APPLICATIONS

- สระว่ายน้ำทุกขนาด ทุกประเภท
- สระว่ายน้ำที่มีระบบสปาร่วมด้วย
- สระว่ายน้ำบ้านพักอาศัย และเชิงพาณิชย์
- บ่อปลา น้ำพุ สระน้ำในสวน
- ตู้แสดงสัตว์น้ำ น้ำเกลือ และน้ำจืด

FEATURES

- สามารถใช้ร่วมกับปั๊มที่ใช้พลังงานต่ำ หรือปั๊มประหยัดพลังงาน ทำให้ช่วยประหยัดน้ำได้มากกว่า 30%
- ตัวถังกรองทรายผลิตด้วยวิธีการขึ้นรูปไฟเบอร์กลาสด้วยเทคโนโลยีที่ทันสมัย ภายในตัวในถังถูกเคลือบทับด้วยโพลีเอสเทอร์ เรซิ่น และเส้นใยไฟเบอร์กลาสคุณภาพสูง
- ตัวล็อคมัลติพอร์ตวาล์วสามารถหมุนได้ 360 องศา เพื่อให้ง่ายและสะดวกในการติดตั้ง รวมถึงยังง่ายต่อการให้บริการอีกด้วย
- ระบบไฮดรอลิกที่มีประสิทธิภาพสูงช่วยให้การกระจายตัวของน้ำที่ดีเยี่ยม
- ช่วยให้การไหลได้อย่างมีความสมดุล เพื่อเพิ่มประสิทธิภาพการกรอง และการ Backwash อย่างสูงสุด
- ตัวถังกรองใช้วัสดุที่ทนทานต่อการกัดกร่อนของสารเคมี และ UV
- มีก้านไส้กรองในลักษณะ Fish Tail หางปลา ซึ่งช่วยเพิ่มประสิทธิภาพในการกรอง และลดความถี่ในการทำความสะอาดถังกรอง
- ได้การรับรองมาตรฐานจาก WQA, ASX, SPASA

Micron Fiberglass Sand Filter Buying Guide

รุ่น	วาล์ว	แรงดันสูงสุด	อัตราการไหล		พื้นที่การกรอง	ปริมาณทราย
			บ้านพักอาศัย	เชิงพาณิชย์		
SM500 *	1.5”	2.5 bar	9.40 m^3/h	7.00 m^3/h	2.125ft^2.	90 กก.
SM600 **	1.5”	2.5 bar	13.50 m^3/h	12.00 m^3/h	3.01 ft^2.	140 กก.
SM750 ***	2”	2.5 bar	21.10 m^3/h	15.60 m^3/h	4.763ft^2.	210 กก.
SM900 ***	2”	2.5 bar	30.50 m^3/h	22.70 m^3/h	6.89 ft^2.	360 กก.

หมายเหตุ: * ใช้ร่วมกับมัลติพอร์ตวาล์ว 2290421 ** ใช้ร่วมกับมัลติพอร์ตวาล์ว 2290512
อัตราการไหล สำหรับบ้านพักอาศัย อ้างอิงตาม Velocity ความเร็ว 48 m3 / ชม. / m2 การหมุนเวียนของระบบที่ 6 ชม

DIMENSIONS

รุ่น	Description	ขนาดท่อ	Dimension (mm.)						
			A	B	C	D	E	F	G
S500	20” Micron Fiberglass Sand Filter	1.5”	520	846	445	740	485	539	70
S600	24” Micron Fiberglass Sand Filter	1.5”	622	906	484	800	520	574	87
S750	30” Micron Fiberglass Sand Filter	2”	772	976	620	870	541	643	90
S900	36” Micron Fiberglass Sand Filter	2”	923	1086	620	980	591	693	90

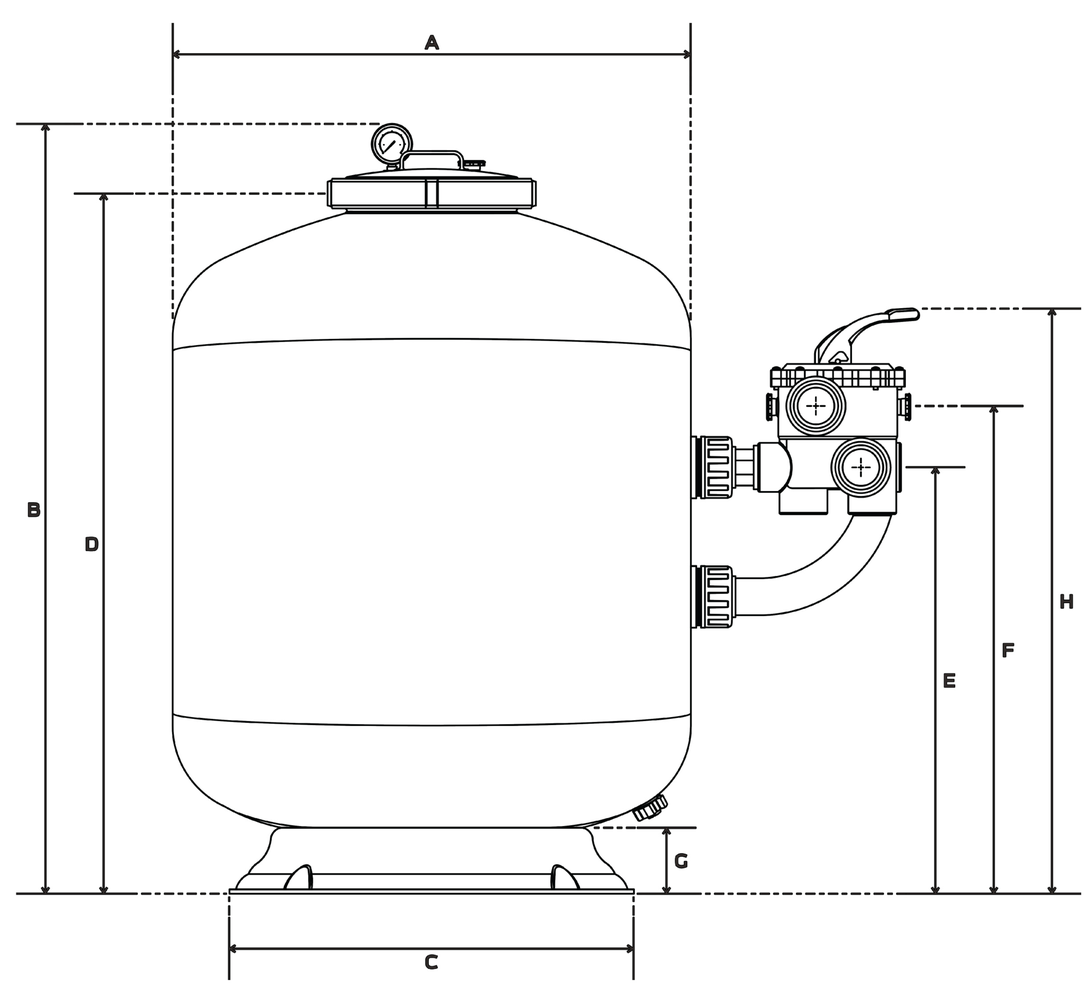

J5 EXPORT IMPORT CO.,LTD.