SWIMPRO™ BY HAYWARD

SWIMPRO II PUMP

Swimming Pool Pump

J5 EXPORT IMPORT CO.,LTD.
TEL : 02-277-1345

SwimPro II Pump

ปั๊มสระว่ายน้ำรุ่นใหม่ ที่ได้รับการพัฒนามาจาก SwimPro Pump ที่ได้รับการรับรองมาตรฐานการผลิตภายใต้แบรนด์ชั้นนำ HAYWARD ถูกออกแบบมาเพื่อให้สามารถใช้กับสระว่ายน้ำได้มากมายยิ่งขึ้น ด้วยระบบไฮดรอลิกแบบ Full-Flow ที่ช่วยให้มีการไหลที่มากขึ้น ด้วยต้นทุนการทำงานที่ไม่สูงตาม นับเป็นตัวเลือกที่ยอดเยี่ยมเมื่อต้องการปั๊มที่มีประสิทธิภาพ และคุ้มค่า ด้วยปั๊มนี้เป็นแบบสามารถล่อน้ำได้ด้วยตัวเองจึงเหมาะกับงานสระว่ายน้ำขนาดกลาง ที่ไม่ต้องการระยะส่งน้ำที่สูงมาก ปั๊มรุ่นนี้มีมอเตอร์เป็นชนิด TEFC ซึ่งสามารถติดตั้งภายนอกอาคารได้อีกด้วย

APPLICATIONS

- สระว่ายน้ำทุกประเภท ทุกขนาด
- สระว่ายน้ำ บ้านพักอาศัย และสระว่ายน้ำเชิงพาณิชย์
- สระว่ายน้ำที่มีระบบสปาร่วมด้วย

FEATURES

- ผลิตโดยวิธีการขึ้นรูปด้วยวัสดุ PermaGlass XL ที่สามารถป้องกันการกัดกร่อนได้เป็นอย่างดี และเสริมด้วยคอมโพสิตลามิเนต เพื่อความ แข็งแรงทนทาน
- ตะกร้าหน้าปั๊มมีขนาด 2.95 ลิตร พร้อมตัวโครงสร้างที่มีความแข็งแรง
- พร้อมลูกบิดฝาปั๊มเพื่อให้ง่าย และสะดวกต่อการ เปิด-ปิดฝา ไม่จำเป็นต้องใช้เครื่องมือในการเปิด
- เป็นปั๊ม Self-Priming Pump ที่มีความสามารถล่อน้ำได้ด้วยตัวเอง
- มอเตอร์ปั๊มแบบ TEFC ที่มีความแข็งแกร่ง ประสิทธิภาพสูง พร้อมช่องระบายอากาศ IPX5
- ตัวเชื่อมต่อท่อแบบยูเนี่ยน ทั้งขนาดรุ่นที่เป็น 1.5” และ 2” เพื่อให้ง่ายต่อการติดตั้ง

กราฟแสดงประสิทธิภาพอัตราการไหล

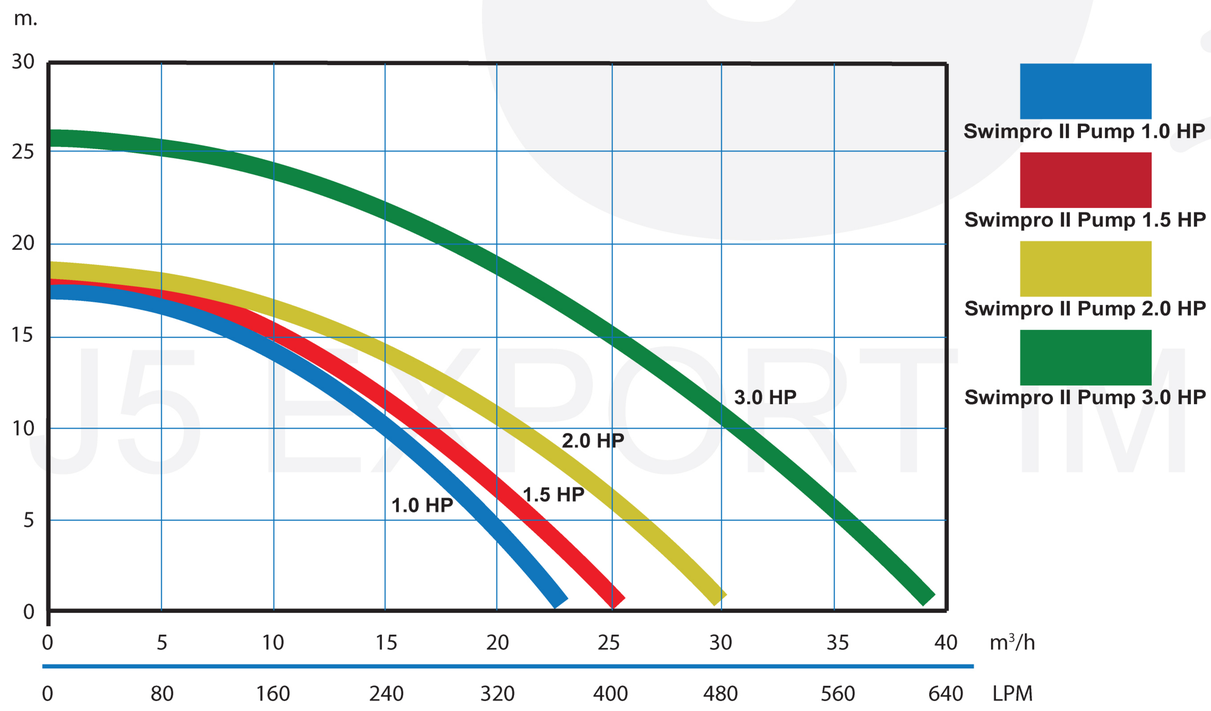

SwimPro II Pump Buying Guide

รุ่น	ค่ากำลังมอเตอร์ HP	กำลังไฟฟ้าที่มอเตอร์ใช้	แรงดันไฟความถี่ 50Hz	ระบบแรงดันไฟฟ้า	ขนาดท่อ	อัตราการไหล	
						8 เมตร	10 เมตร
SWP201051	1.0 HP	0.75 kW	230V	Single Phase	1.5”	16.00 m^3/h	15.00 m^3/h
SWP201551	1.5 HP	1.1 kW	230V	Single Phase	2”	18.50 m^3/h	17.00 m^3/h
SWP202051	2.0 HP	1.5 kW	230V	Single Phase	2”	23.00 m^3/h	21.00 m^3/h
SWP203051	3.0 HP	2.2 kW	230V	Single Phase	2”	33.00 m^3/h	31.00 m^3/h
SWP203053	3.0 HP	2.2 kW	400V	Three Phase	2”	33.00 m^3/h	31.00 m^3/h

DIMENSIONS
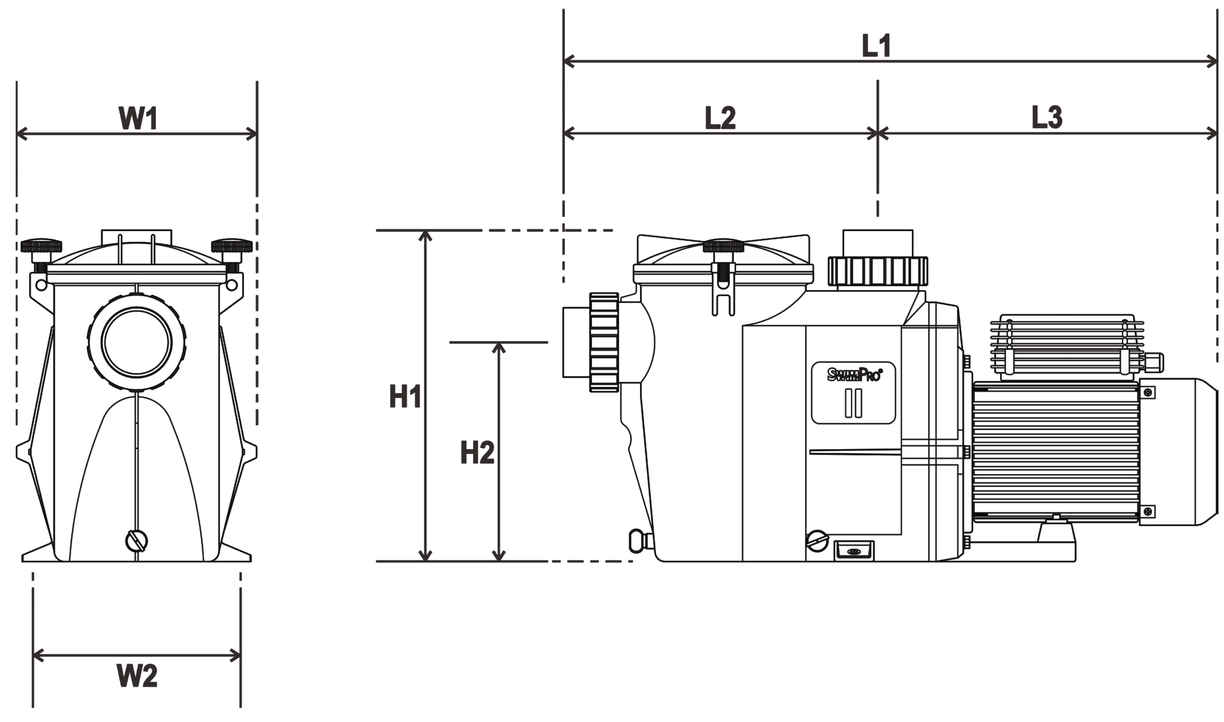
รุ่น	Description	Dimension (mm.)						
		L1	L2	L3	H1	H2	W1	W2
SWP201051	1.0 HP Swimpro II Pump	660	303	327	320	210	230	200
SWP201551	1.5 HP Swimpro II Pump	635	238	327	320	210	230	200
SWP202051	2.0 HP Swimpro II Pump	660	238	327	320	210	230	200
SWP203051	3.0 HP Swimpro II Pump / 1 Phase	689	238	352	320	210	230	200
SWP203053	3.0 HP Swimpro II Pump / 3 Phase	683	238	367	320	210	230	200