JESTA

UNDERWATER LIGHT

SLIM LED SL23025

Underwater Light

ไฟใต้น้ำ Underwater Light ชนิด LED แบบแปะผนังรุ่น Slim Version 2 ขนาด 25W สี Super Silver ดีไซน์บางเฉียบ โคมหนาเพียง 8 มิลลิเมตร ช่วยเพิ่มสีสันให้สระว่ายน้ำดูทันสมัย

NEW
New Model 2022

PC Polycarbonate
ทนทานขึ้น เสริมกรอบด้วย PC ใส

New Color RGB + Warm White

316 Stainless Steel
สี Super Silver

SLIM LED SL23025
Underwater Light

กรอบโคมรุ่น Version 2 เสริมด้วย PC ใสอีกชั้น เพิ่มความแข็งแรงกันน้ำเข้าได้ดียิ่งขึ้น

FEATURES

LED Type
SMD2835

Installation
Wall Mounted

Frame Color
Super Silver

Waterproof Standard
IP68

Warranty
2 Years

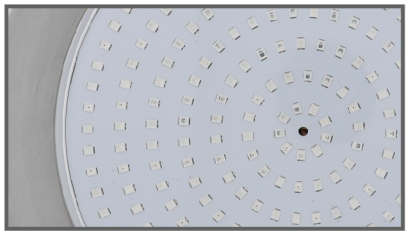

ชิปหลอดไฟ LED จำนวน 333 ดวง

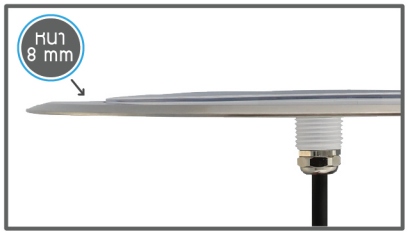

ตัวกรอบดวงโคมใช้วัสดุ
Stainless Steel 316
ความหนาเพียง 8 มิลลิเมตร

โคมไฟแบบแปะผนัง ติดตั้งง่าย

COLOR OPTIONS

Cool White | Warm White | Blue | RGB | RGB Warm White

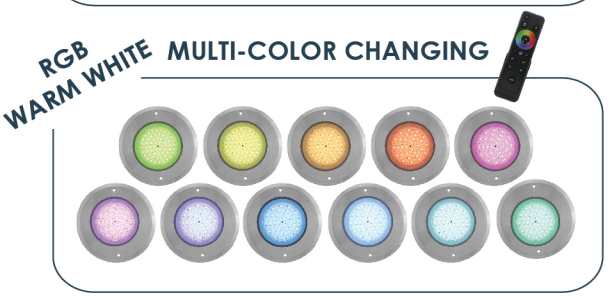

เลือก Shade สีไฟได้หลากหลายตามความต้องการ
ผ่าน Remote Control

TECHNICAL DATA

รุ่น	กำลังไฟฟ้า (w)	แรงดันไฟฟ้า (V)	ลักษณะสี	สี	จำนวนคอร์	ขนาดสาย (m)
SL23025W	25	12 V DC	สีเดียว	คูลไวท์	2	4
SL23025WW	25	12 V DC	สีเดียว	วอร์มไวท์	2	4
SL23025B	25	12 V DC	สีเดียว	แสงสีฟ้า	2	4
SL23025RGB	25	12 V DC	เปลี่ยนสีได้	RGB	4	4
SL23025 RGBWW	25	12 V DC	เปลี่ยนสีได้	RGB วอร์มไวท์	5	4
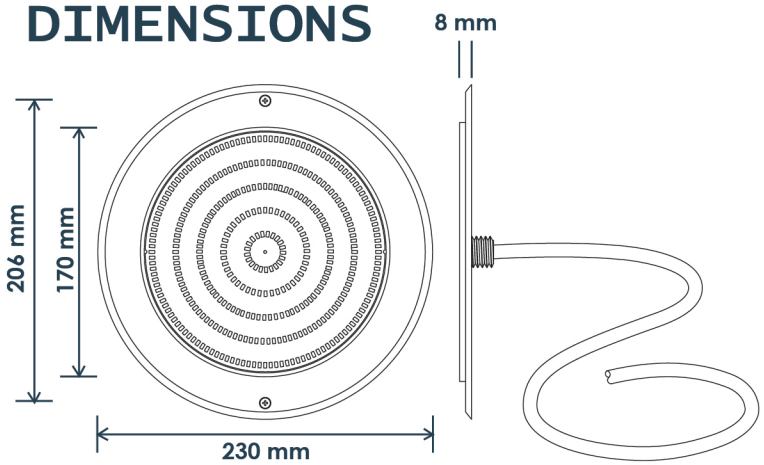
DIMENSIONS