WATERCO
water, the liquid of life

DIGIHEAT

Electrical In-line Pool Heater

J5 EXPORT IMPORT CO.,LTD.
TEL : 02-277-1345

Digiheat inline Heater

อุปกรณ์เครื่องทำความร้อนด้วยไฟฟ้า ผลิตภัณฑ์ภายใต้แบรนด์ WATERCO แบรนด์ผู้เชี่ยวชาญด้านสระว่ายน้ำจากประเทศออสเตรเลีย รุ่น Digiheat Heater ด้วยคุณสมบัติเป็นเครื่องทำความร้อนที่ใช้ไฟฟ้าในการเพิ่มอุณภูมิทำความร้อนให้น้ำในสระว่ายน้ำ หรือสระสปาของคุณ ที่ให้ระยะเวลาการเพิ่มอุณหภูมิของน้ำให้สูงขึ้นได้อย่างรวดเร็ว สำหรับ Digiheat Heater นั้นถูกออกแบบมาให้สามารถติดตั้งได้ง่าย และสะดวกในการใช้งาน

APPLICATIONS

- สระว่ายน้ำขนาดเล็ก
- สระสปาขนาดเล็ก
- Hot Tubs อ่างน้ำร้อน

FEATURES

- ตัวบอดี้ของเครื่องสามารถทนทานต่อการกัดกร่อน และป้องกันรังสี UV ได้เป็นอย่างดี
- หน้าจอแสดงผลค่าอุณหภูมิ รวมถึงแสดงรหัสข้อผิดพลาดแบบดิจิทัล
- การใช้งานและการตั้งค่าโปรแกรมต่าง ๆ สามารถทำได้ง่ายเพียงแค่ 4 ปุ่ม
- มีอุปกรณ์เซ็นเซอร์ความปลอดภัยสำหรับป้องกันอุณหภูมิน้ำที่สูงเกินไป ติดตั้งไว้อยู่ภายในเครื่อง
- สวิตช์ควบคุมแรงดันแบบที่สามารถปรับได้
  เพื่อให้สามารถตั้งค่าให้เหมาะสมต่อการติดตั้งในแต่ละสถานการณ์
- ในส่วนของตัวแลกเปลี่ยนความร้อนหรือเพิ่มอุณหภูมิ ผลิตจากวัสดุไทเทเนียม
- สำหรับการติดตั้งเข้ากับท่อ เป็นแบบยูเนี่ยน เพื่อความสะดวกในการติดตั้ง
  และง่ายต่อการบำรุงรักษา
- สำหรับรุ่นที่เป็น Single Phase สามารถเลือกติดตั้งได้ทั้งบนพื้น บนผนังหรือตามแนวท่อก็ได้
  * เฉพาะรุ่นที่เป็นแบบ Three Phase นั้นจำเป็นติดตั้งแขวนกับผนังเท่านั้น
- มี Pressure Switch (สวิตช์ควบคุมแรงดัน) แบบอัตโนมัติเพื่อปิดระบบในกรณีที่ไม่มีแรงดัน
  ทั้งรุ่น Single Phase และ Three Phase
  * เฉพาะรุ่นที่เป็น Three Phase จะมี Flow Switch (สวิตช์ควบคุมการไหล)
  แบบอัตโนมัติเพื่อปิดระบบในกรณีที่ไม่มีน้ำไหลผ่าน เพิ่มมาด้วย
- มี Over Temperature Sensor เซ็นเซอร์ความปลอดภัยภายในตัว สำหรับตรวจสอบ
  และตัดการทำงานเมื่ออุณหภูมิของน้ำสูงจนเกินไป
- มีการหน่วงเวลา 3 นาทีก่อนให้เครื่องทำงาน
  เพื่อให้แน่ใจว่าอัตราการไหลของน้ำมีความเหมาะสมมากพอที่จะให้เครื่องเริ่มทำความร้อน

DIMENSIONS

รุ่นที่เป็นแบบ Single Phase

รุ่น	Description	Dimension (mm.)			
		A	B	C	D
DIGIHEAT281024	Digiheat 2.4 kW/ 10 AMP/ 1 Phase	312	469	161	332
DIGIHEAT281036	Digiheat 3.6 kW/ 15 AMP/ 1 Phase	312	469	161	332
DIGIHEAT281048	Digiheat 4.8 kW/ 20 AMP/ 1 Phase	312	469	161	332
DIGIHEAT281060	Digiheat 6.0 kW/ 25 AMP/ 1 Phase	312	469	161	332

รุ่นที่เป็นแบบ Three Phase

รุ่น	Description	Dimension (mm.)				
		A1	B1	C1	D1	E1
DIGIHEAT281183	Digiheat 18 kW/ 25 AMP/ 3 Phase	240	267	736	273	594
PW-WI-2821243	Digiheat 24 kW/ 35 AMP/ 3 Phase	240	267	736	273	594

Digiheat Inline Heater Buying Guide

รุ่น	กำลังไฟมอเตอร์	แรงดันไฟฟ้า (V)	ระบบแรงดันไฟฟ้า	กระแสไฟฟ้าเข้า (A)	เบรกเกอร์ขั้นต่ำ (A)	ขนาดท่อ	อัตราการไหล (ขั้นต่ำ)
DIGIHEAT 281024	2.4 kW	240V	Single Phase	10 A	15 A	2”	6.00 m^3/h
DIGIHEAT 281036	3.6 kW	240V	Single Phase	15 A	20 A	2”	6.00 m^3/h
DIGIHEAT 281048	4.8 kW	240V	Single Phase	20 A	25 A	2”	6.00 m^3/h
DIGIHEAT 281060	6.0 kW	240V	Single Phase	25 A	30 A	2”	6.00 m^3/h
DIGIHEAT 281183	18.0 kW	415V	Three Phase	25 A	30 A	2”	15.00 m^3/h
DIGIHEAT 281243	24.0 kW	415V	Three Phase	35 A	40 A	2”	15.00 m^3/h

ข้อมูลด้านประสิทธิภาพ ของเครื่องทำความร้อน

รุ่น	ค่ากำลังของเครื่อง	ระยะเวลาทำความร้อน การเพิ่มอุณหภูมิน้ำ 1ºC สำหรับน้ำ 1,000 ลิตร	ระยะเวลาทำความร้อน การเพิ่มอุณหภูมิน้ำ 5ºC สำหรับน้ำ 1,000 ลิตร
DIGIHEAT281024	2.4 kW	31 นาที	155 นาที
DIGIHEAT281036	3.6 kW	22 นาที	103 นาที
DIGIHEAT281048	4.8 kW	15 นาที	77 นาที
DIGIHEAT281060	6.0 kW	9 นาที	46 นาที
DIGIHEAT281183	18.0 kW	4 นาที	20 นาที
DIGIHEAT281243	24.0 kW	3 นาที	15 นาที

• ตารางข้างต้นเป็นเพียงแนวทาง ทั้งนี้การเลือกขนาดเครื่องยังขึ้นขึ้นอยู่กับปัจจัยอื่น ๆ เช่น การสูญเสียความร้อนและสภาพแวดล้อมในเวลาที่ใช้งาน

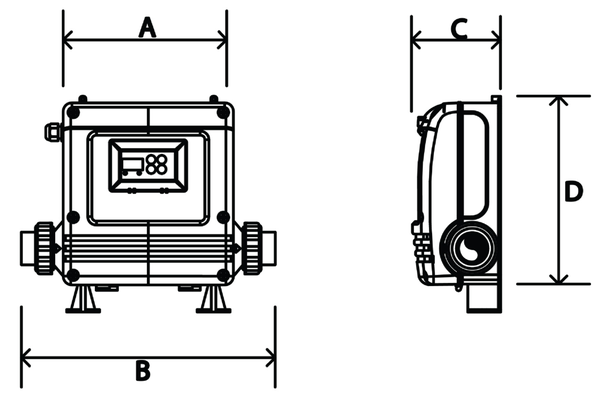

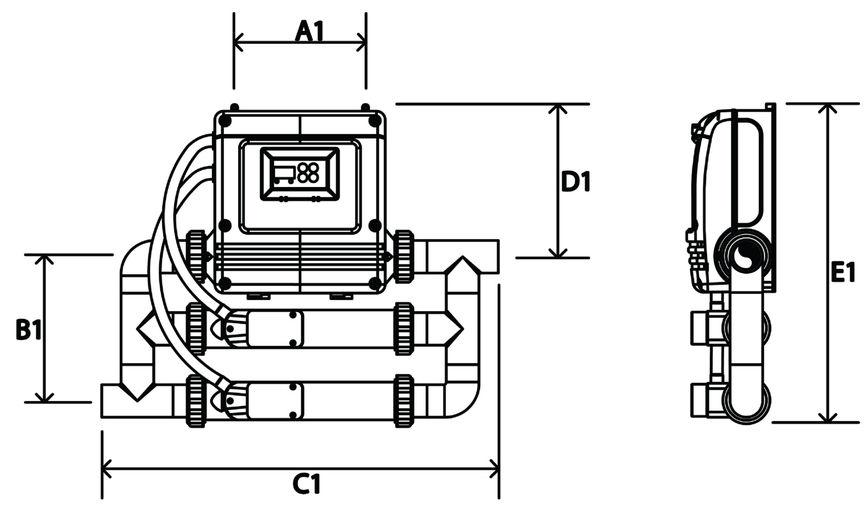

J5 EXPORT IMPORT CO.,LTD.